第18回和歌山市チャレンジカップテニス大会
H17/11/27～12/23

男子中級シングルス

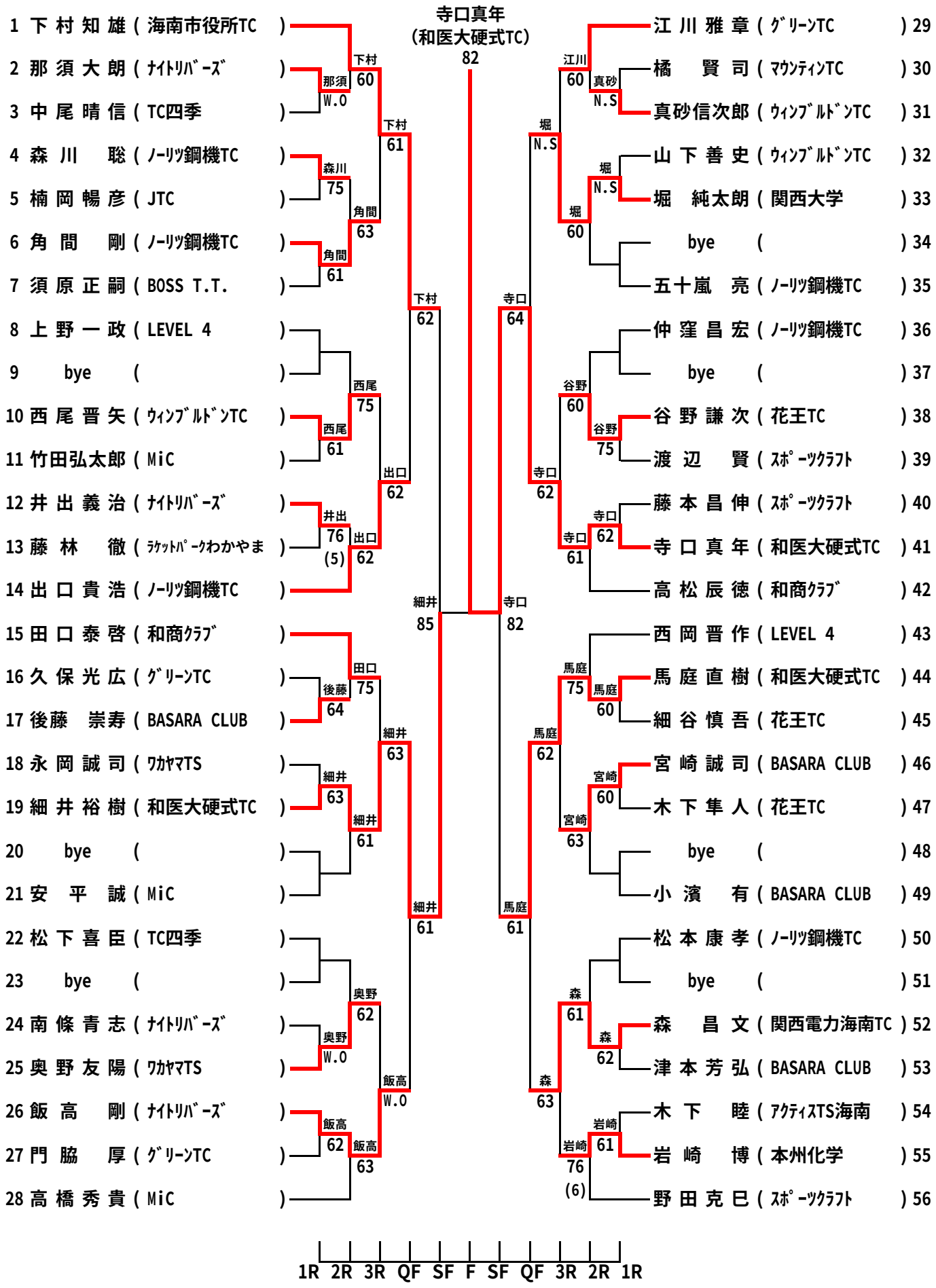

レフェリー：矢野義登

和歌山市テニス協会