男子ダブルス本戦

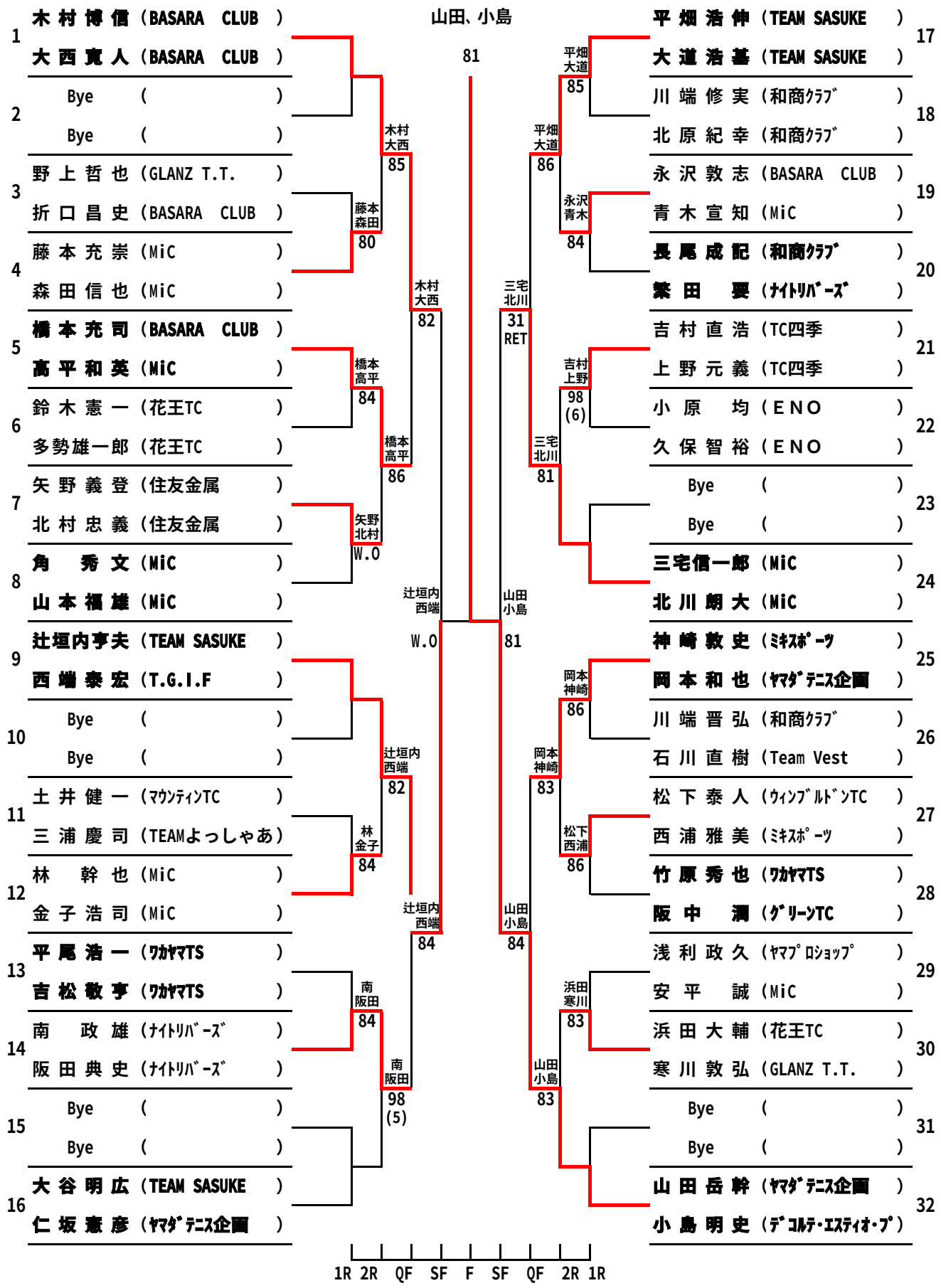
山田、小島
81
1 木村博信（BASARA CLUB）
大西寛人（BASARA CLUB）
2 Bye（）
Bye（）
3 野上哲也（GLANZ T.T.）
折口昌史（BASARA CLUB）
4 藤本充崇（MiC）
森田信也（MiC）
5 橋本充司（BASARA CLUB）
高平和英（MiC）
6 鈴木憲一（花王TC）
多勢雄一郎（花王TC）
7 矢野義登（住友金属）
北村忠義（住友金属）
8 角 秀文（MiC）
山本福雄（MiC）
9 辻垣内亨夫（TEAM SASUKE）
西端泰宏（T.G.I.F）
10 Bye（）
Bye（）
11 土井健一（ﾏｳﾝﾃｨﾝTC）
三浦慶司（TEAMよっしゃあ）
12 林 幹也（MiC）
金子浩司（MiC）
13 平尾浩一（ﾜｶﾔﾏTS）
吉松敬亨（ﾜｶﾔﾏTS）
14 南 政雄（ﾅｲﾄﾘﾊﾞｰｽﾞ）
阪田典史（ﾅｲﾄﾘﾊﾞｰｽﾞ）
15 Bye（）
Bye（）
16 大谷明広（TEAM SASUKE）
仁坂憲彦（ﾔﾏﾀﾞﾃﾆｽ企画）
木村大西 85
藤本森田 80
橋本高平 84
矢野北村 W.O
木村大西 82
橋本高平 86
辻垣内西端 W.O
辻垣内西端 82
林金子 84
辻垣内西端 84
南阪田 84
南阪田 98 (5)
17 平畑浩伸（TEAM SASUKE）
大道浩基（TEAM SASUKE）
18 川端修実（和商ｸﾗﾌﾞ）
北原紀幸（和商ｸﾗﾌﾞ）
19 永沢敦志（BASARA CLUB）
青木宣知（MiC）
20 長尾成記（和商ｸﾗﾌﾞ）
繁田 要（ﾅｲﾄﾘﾊﾞｰｽﾞ）
21 吉村直浩（TC四季）
上野元義（TC四季）
22 小原 均（ＥＮＯ）
久保智裕（ＥＮＯ）
23 Bye（）
Bye（）
24 三宅信一郎（MiC）
北川朗大（MiC）
25 神崎敦史（ﾐｷｽﾎﾟｰﾂ）
岡本和也（ﾔﾏﾀﾞﾃﾆｽ企画）
26 川端晋弘（和商ｸﾗﾌﾞ）
石川直樹（Team Vest）
27 松下泰人（ｳｨﾝﾌﾞﾙﾄﾞﾝTC）
西浦雅美（ﾐｷｽﾎﾟｰﾂ）
28 竹原秀也（ﾜｶﾔﾏTS）
阪中 潤（ｸﾞﾘｰﾝTC）
29 浅利政久（ﾔﾏﾌﾟﾛｼｮｯﾌﾟ）
安平 誠（MiC）
30 浜田大輔（花王TC）
寒川敦弘（GLANZ T.T.）
31 Bye（）
Bye（）
32 山田岳幹（ﾔﾏﾀﾞﾃﾆｽ企画）
小島明史（ﾃﾞｺﾙﾃ・ｴｽﾃｨｵ・ﾌﾟ）
平畑大道 85
平畑大道 86
永沢青木 84
三宅北川 31 RET
吉村上野 98 (6)
三宅北川 81
山田小島 81
岡本神崎 86
岡本神崎 83
松下西浦 86
山田小島 84
浜田寒川 83
山田小島 83
1R 2R QF SF F SF QF 2R 1R