女子ダブルス本戦

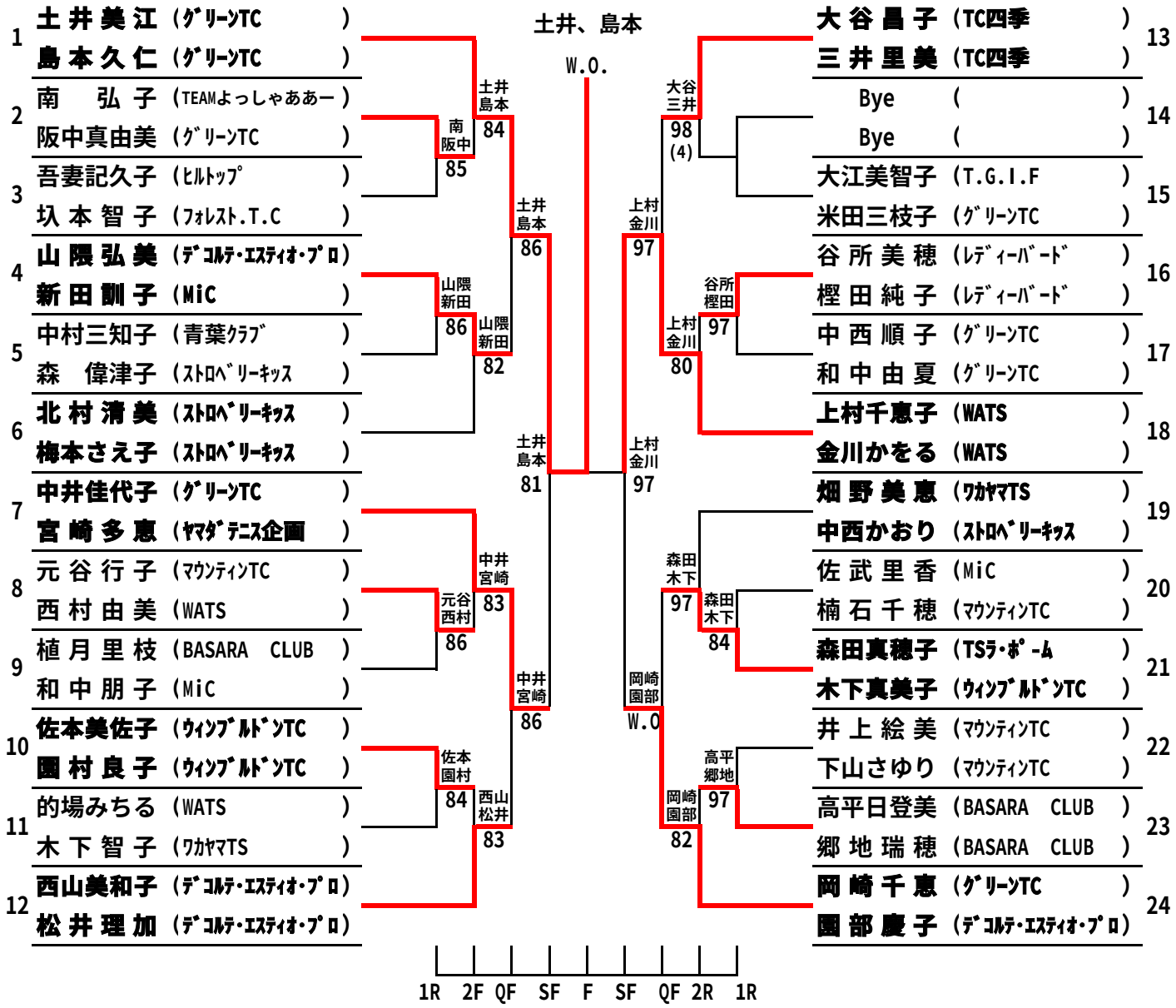
土井、島本
W.O.
1 土井美江（ｸﾞﾘｰﾝTC）
島本久仁（ｸﾞﾘｰﾝTC）
2 南　弘子（TEAMよっしゃああー）
阪中真由美（ｸﾞﾘｰﾝTC）
3 吾妻記久子（ﾋﾙﾄｯﾌﾟ）
圦本智子（ﾌｫﾚｽﾄ.T.C）
4 山隈弘美（ﾃﾞｺﾙﾃ･ｴｽﾃｨｵ･ﾌﾟﾛ）
新田訓子（MiC）
5 中村三知子（青葉ｸﾗﾌﾞ）
森　偉津子（ｽﾄﾛﾍﾞﾘｰｷｯｽ）
6 北村清美（ｽﾄﾛﾍﾞﾘｰｷｯｽ）
梅本さえ子（ｽﾄﾛﾍﾞﾘｰｷｯｽ）
7 中井佳代子（ｸﾞﾘｰﾝTC）
宮崎多恵（ﾔﾏﾀﾞﾃﾆｽ企画）
8 元谷行子（ﾏｳﾝﾃｨﾝTC）
西村由美（WATS）
9 植月里枝（BASARA CLUB）
和中朋子（MiC）
10 佐本美佐子（ｳｨﾝﾌﾞﾙﾄﾞﾝTC）
園村良子（ｳｨﾝﾌﾞﾙﾄﾞﾝTC）
11 的場みちる（WATS）
木下智子（ﾜｶﾔﾏTS）
12 西山美和子（ﾃﾞｺﾙﾃ･ｴｽﾃｨｵ･ﾌﾟﾛ）
松井理加（ﾃﾞｺﾙﾃ･ｴｽﾃｨｵ･ﾌﾟﾛ）
南 阪中 85
山隈 新田 86
佐本 園村 84
元谷 西村 86
土井 島本 84
山隈 新田 82
中井 宮崎 83
西山 松井 83
土井 島本 86
中井 宮崎 86
土井 島本 81
上村 金川 97
岡崎 園部 W.O
上村 金川 97
大谷 三井 98 (4)
谷所 樫田 97
上村 金川 80
森田 木下 97
森田 木下 84
高平 郷地 97
岡崎 園部 82
13 大谷昌子（TC四季）
三井里美（TC四季）
14 Bye（ ）
Bye（ ）
15 大江美智子（T.G.I.F）
米田三枝子（ｸﾞﾘｰﾝTC）
16 谷所美穂（ﾚﾃﾞｨｰﾊﾞｰﾄﾞ）
樫田純子（ﾚﾃﾞｨｰﾊﾞｰﾄﾞ）
17 中西順子（ｸﾞﾘｰﾝTC）
和中由夏（ｸﾞﾘｰﾝTC）
18 上村千恵子（WATS）
金川かをる（WATS）
19 畑野美恵（ﾜｶﾔﾏTS）
中西かおり（ｽﾄﾛﾍﾞﾘｰｷｯｽ）
20 佐武里香（MiC）
楠石千穂（ﾏｳﾝﾃｨﾝTC）
21 森田真穂子（TSﾗ･ﾎﾟｰﾑ）
木下真美子（ｳｨﾝﾌﾞﾙﾄﾞﾝTC）
22 井上絵美（ﾏｳﾝﾃｨﾝTC）
下山さゆり（ﾏｳﾝﾃｨﾝTC）
23 高平日登美（BASARA CLUB）
郷地瑞穂（BASARA CLUB）
24 岡崎千恵（ｸﾞﾘｰﾝTC）
園部慶子（ﾃﾞｺﾙﾃ･ｴｽﾃｨｵ･ﾌﾟﾛ）
1R 2F QF SF F SF QF 2R 1R