女子シングルス本戦

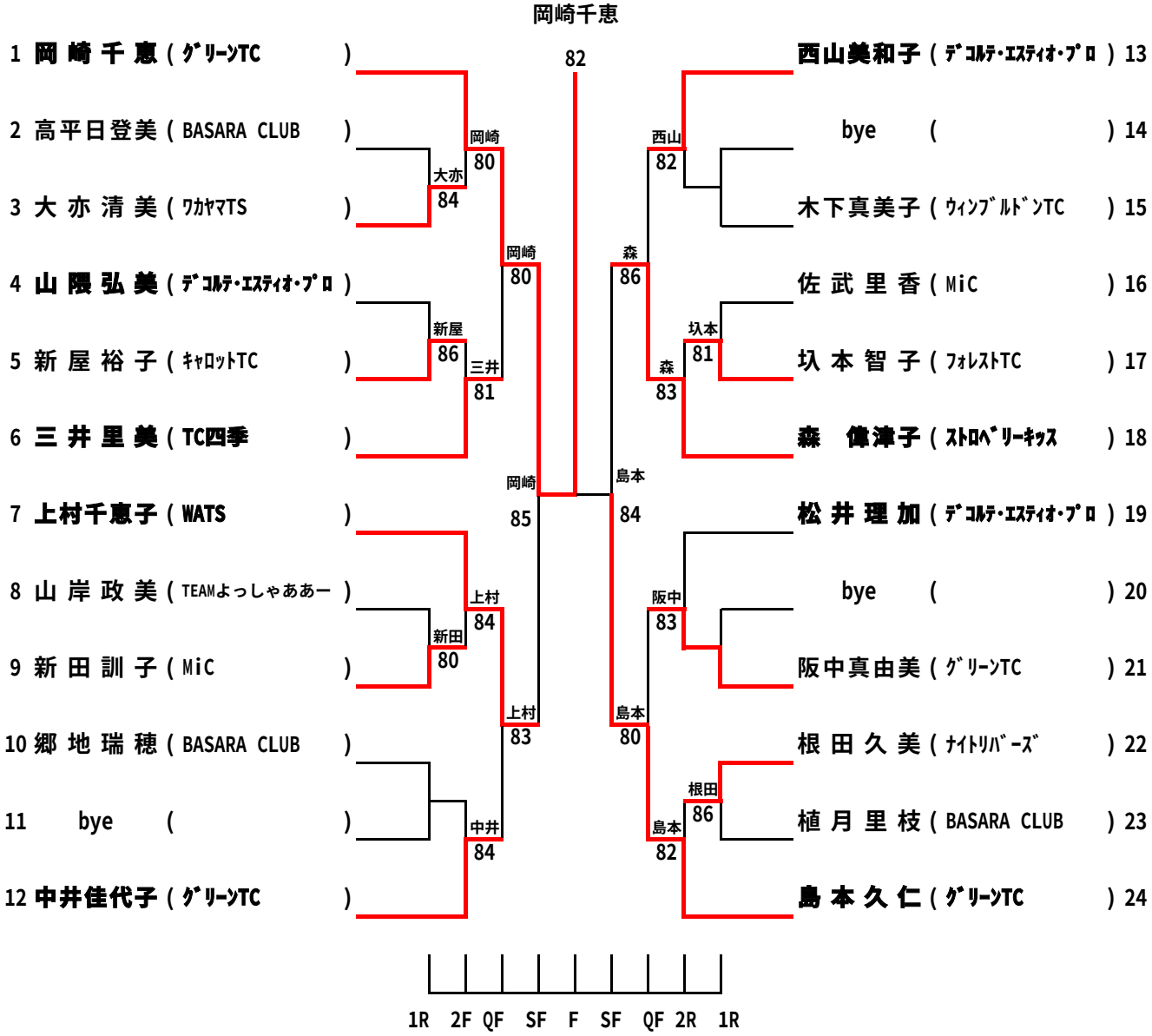
岡崎千恵
82
1 岡 崎 千 恵 (ｸﾞﾘｰﾝTC)
2 高平日登美 (BASARA CLUB)
3 大 亦 清 美 (ﾜｶﾔﾏTS)
4 山 隈 弘 美 (ﾃﾞｺﾙﾃ･ｴｽﾃｨｵ･ﾌﾟﾛ)
5 新 屋 裕 子 (ｷｬﾛｯﾄTC)
6 三 井 里 美 (TC四季)
7 上村千恵子 (WATS)
8 山 岸 政 美 (TEAMよっしゃああー)
9 新 田 訓 子 (MiC)
10 郷 地 瑞 穂 (BASARA CLUB)
11 bye ( )
12 中井佳代子 (ｸﾞﾘｰﾝTC)
13 西山美和子 (ﾃﾞｺﾙﾃ･ｴｽﾃｨｵ･ﾌﾟﾛ)
14 bye ( )
15 木下真美子 (ｳｨﾝﾌﾞﾙﾄﾞﾝTC)
16 佐 武 里 香 (MiC)
17 圦 本 智 子 (ﾌｫﾚｽﾄTC)
18 森 偉津子 (ｽﾄﾛﾍﾞﾘｰｷｯｽ)
19 松 井 理 加 (ﾃﾞｺﾙﾃ･ｴｽﾃｨｵ･ﾌﾟﾛ)
20 bye ( )
21 阪中真由美 (ｸﾞﾘｰﾝTC)
22 根 田 久 美 (ﾅｲﾄﾘﾊﾞｰｽﾞ)
23 植 月 里 枝 (BASARA CLUB)
24 島 本 久 仁 (ｸﾞﾘｰﾝTC)
岡崎 80
大亦 84
岡崎 80
新屋 86
三井 81
岡崎 85
上村 84
新田 80
上村 83
中井 84
西山 82
森 86
圦本 81
森 83
島本 84
阪中 83
島本 80
根田 86
島本 82
1R 2F QF SF F SF QF 2R 1R