# 第23回和歌山市選抜室内テニス選手権

H16.12.27

## 男子シングルス

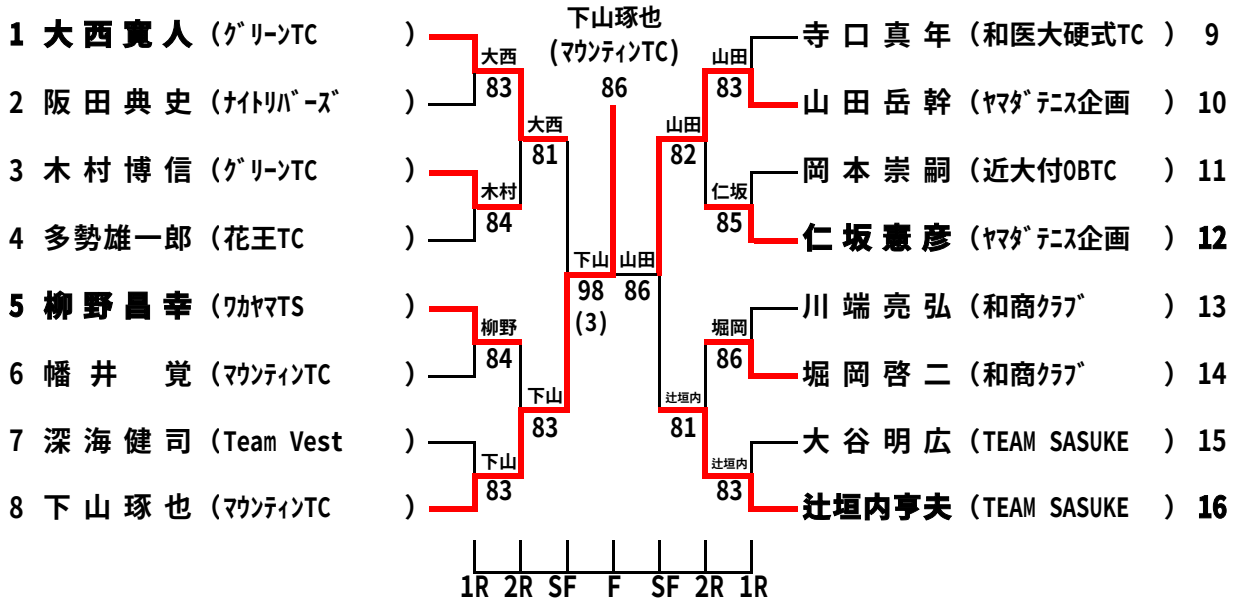


**左ゾーン　9:00　集合**

阪田典史（ﾅｲﾄﾘﾊﾞｰｽﾞ ）
多勢雄一郎（花王TC ）
下山琢也（ﾏｳﾝﾃｨﾝTC ）
幡井　覚（ﾏｳﾝﾃｨﾝTC ）
高水洋彰（ﾃﾞｺﾙﾃ･ｴｽﾃｨｵ･ﾌﾟﾛ ）
木村博信（ｸﾞﾘｰﾝTC ）

**補欠選手1**
森田信也
ＭｉＣ

**補欠選手2**
深海健司
Team Vest

**右ゾーン　10:30　集合**

山田岳幹（ﾔﾏﾀﾞﾃﾆｽ企画 ）
大谷明広（TEAM SASUKE ）
堀岡啓二（和商ｸﾗﾌﾞ ）
岡本崇嗣（近大付OBTC ）
川端亮弘（和商ｸﾗﾌﾞ ）
寺口真年（和医大硬式TC ）

---

## 女子シングルス

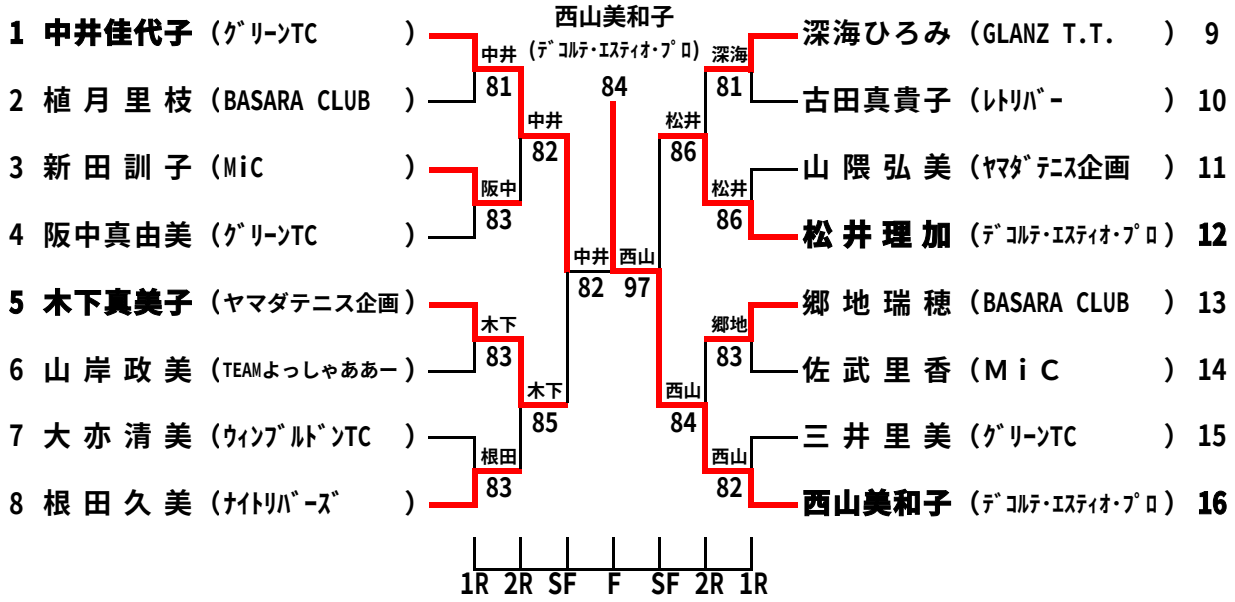


**左ゾーン　9:00　集合**

新田訓子（ＭｉＣ ）
阪中真由美（ｸﾞﾘｰﾝTC ）
根田久美（ﾅｲﾄﾘﾊﾞｰｽﾞ ）
大亦清美（ｳｨﾝﾌﾞﾙﾄﾞﾝTC ）
山岸政美（TEAMよっしゃああー ）
植月里枝（BASARA CLUB ）

**補欠選手1**
植村日登美
BASARA CLUB

**補欠選手2**
竹村育子
ﾔﾏﾀﾞﾃﾆｽ企画

**右ゾーン　10:30　集合**

三井里美（ｸﾞﾘｰﾝTC ）
山隈弘美（ﾔﾏﾀﾞﾃﾆｽ企画 ）
郷地瑞穂（BASARA CLUB ）
深海ひろみ（GLANZ T.T. ）
佐武里香（ＭｉＣ ）
古田真貴子（ﾚﾄﾘﾊﾞｰ ）