第18回和歌山市夏季テニス選手権大会
2006年6月18日～7月2日

男子ダブルス

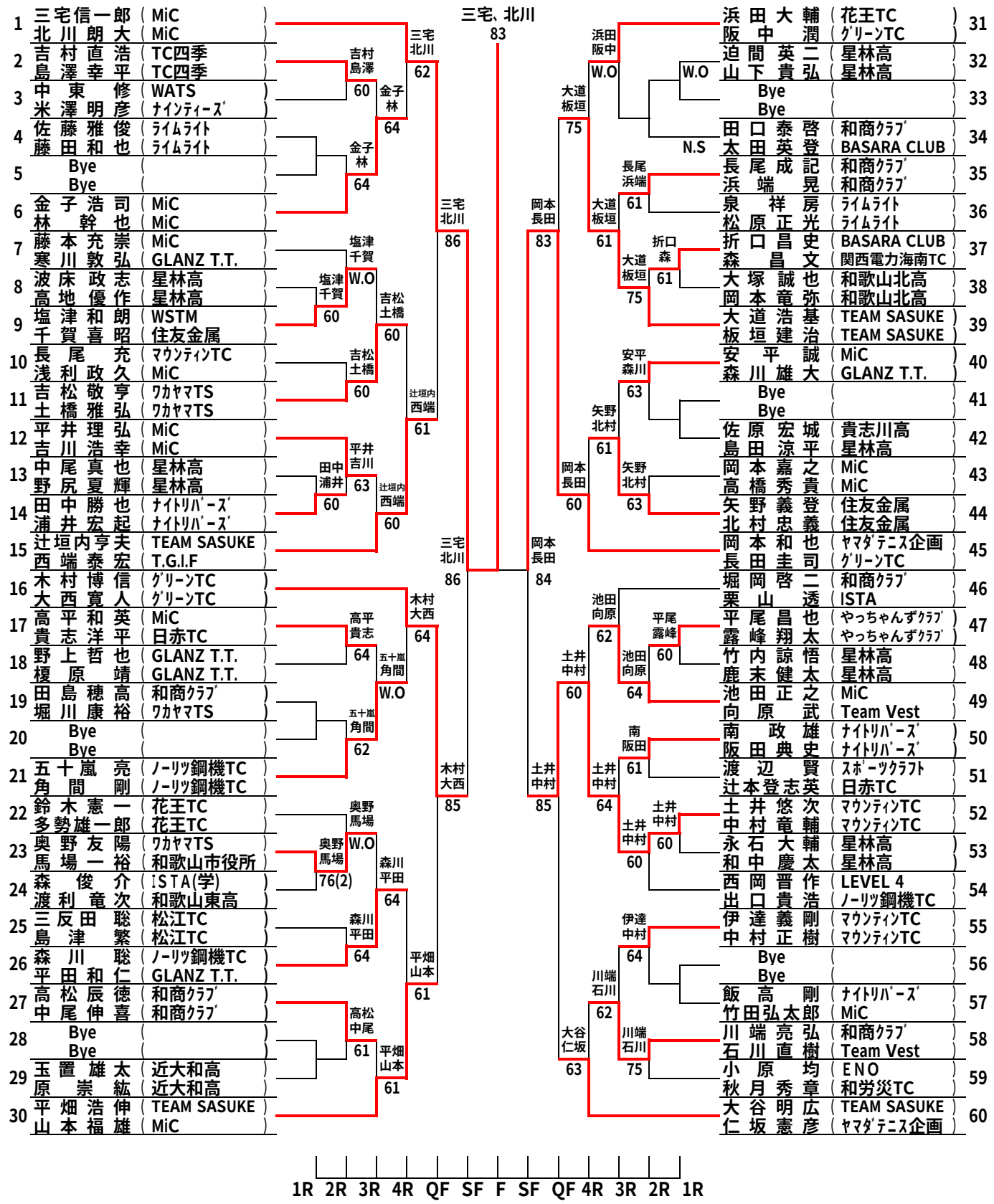

レフェリー：矢野義登

和歌山市テニス協会