男子初級シングルス

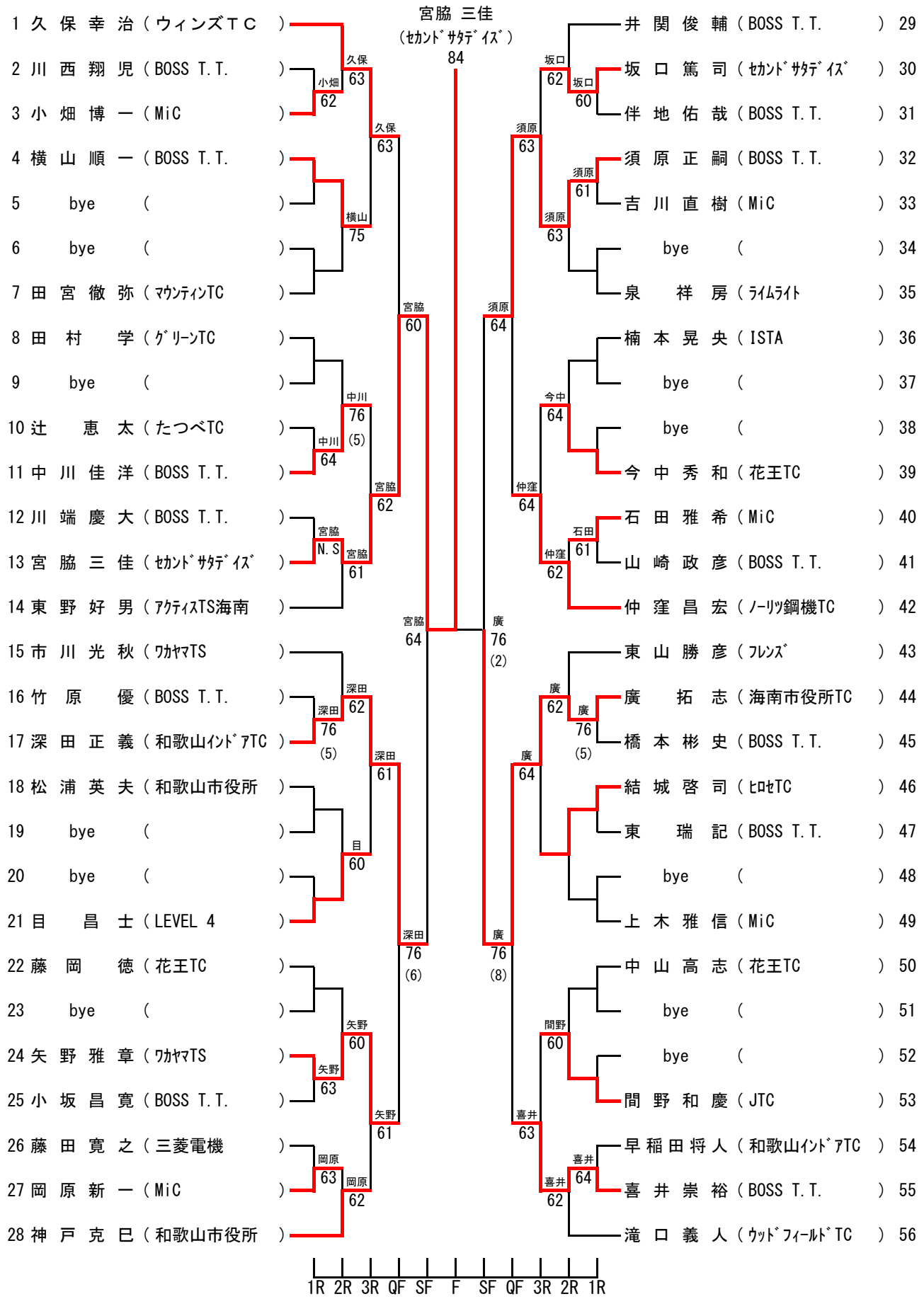
宮脇 三佳
(ｾｶﾝﾄﾞｻﾀﾃﾞｲｽﾞ)
84
1 久保幸治 (ウィンズＴＣ)
2 川西翔児 (BOSS T.T.)
3 小畑博一 (MiC)
4 横山順一 (BOSS T.T.)
5 bye ( )
6 bye ( )
7 田宮徹弥 (ﾏｳﾝﾃｨﾝTC)
8 田村学 (ｸﾞﾘｰﾝTC)
9 bye ( )
10 辻恵太 (たつべTC)
11 中川佳洋 (BOSS T.T.)
12 川端慶大 (BOSS T.T.)
13 宮脇三佳 (ｾｶﾝﾄﾞｻﾀﾃﾞｲｽﾞ)
14 東野好男 (ｱｸﾃｨｽTS海南)
15 市川光秋 (ﾜｶﾔﾏTS)
16 竹原優 (BOSS T.T.)
17 深田正義 (和歌山ｲﾝﾄﾞｱTC)
18 松浦英夫 (和歌山市役所)
19 bye ( )
20 bye ( )
21 目昌士 (LEVEL 4)
22 藤岡徳 (花王TC)
23 bye ( )
24 矢野雅章 (ﾜｶﾔﾏTS)
25 小坂昌寛 (BOSS T.T.)
26 藤田寛之 (三菱電機)
27 岡原新一 (MiC)
28 神戸克巳 (和歌山市役所)
久保 63
小畑 62
横山 75
中川 76 (5)
中川 64
宮脇 N.S
宮脇 61
深田 62
深田 76 (5)
目 60
矢野 60
矢野 63
岡原 63
岡原 62
久保 63
宮脇 60
宮脇 62
深田 61
深田 76 (6)
矢野 61
宮脇 64
井関俊輔 (BOSS T.T.) 29
坂口篤司 (ｾｶﾝﾄﾞｻﾀﾃﾞｲｽﾞ) 30
伴地佑哉 (BOSS T.T.) 31
須原正嗣 (BOSS T.T.) 32
吉川直樹 (MiC) 33
bye ( ) 34
泉祥房 (ﾗｲﾑﾗｲﾄ) 35
楠本晃央 (ISTA) 36
bye ( ) 37
bye ( ) 38
今中秀和 (花王TC) 39
石田雅希 (MiC) 40
山崎政彦 (BOSS T.T.) 41
仲窪昌宏 (ﾉｰﾘﾂ鋼機TC) 42
東山勝彦 (ﾌﾚﾝｽﾞ) 43
廣拓志 (海南市役所TC) 44
橋本彬史 (BOSS T.T.) 45
結城啓司 (ﾋﾛｾTC) 46
東瑞記 (BOSS T.T.) 47
bye ( ) 48
上木雅信 (MiC) 49
中山高志 (花王TC) 50
bye ( ) 51
bye ( ) 52
間野和慶 (JTC) 53
早稲田将人 (和歌山ｲﾝﾄﾞｱTC) 54
喜井崇裕 (BOSS T.T.) 55
滝口義人 (ｳｯﾄﾞﾌｨｰﾙﾄﾞTC) 56
坂口 62
坂口 60
須原 63
須原 61
須原 63
須原 64
今中 64
仲窪 64
石田 61
仲窪 62
廣 76 (2)
廣 62
廣 76 (5)
廣 64
間野 60
喜井 63
喜井 64
喜井 62
廣 76 (8)
1R 2R 3R QF SF F SF QF 3R 2R 1R