男子ダブルス（初級）

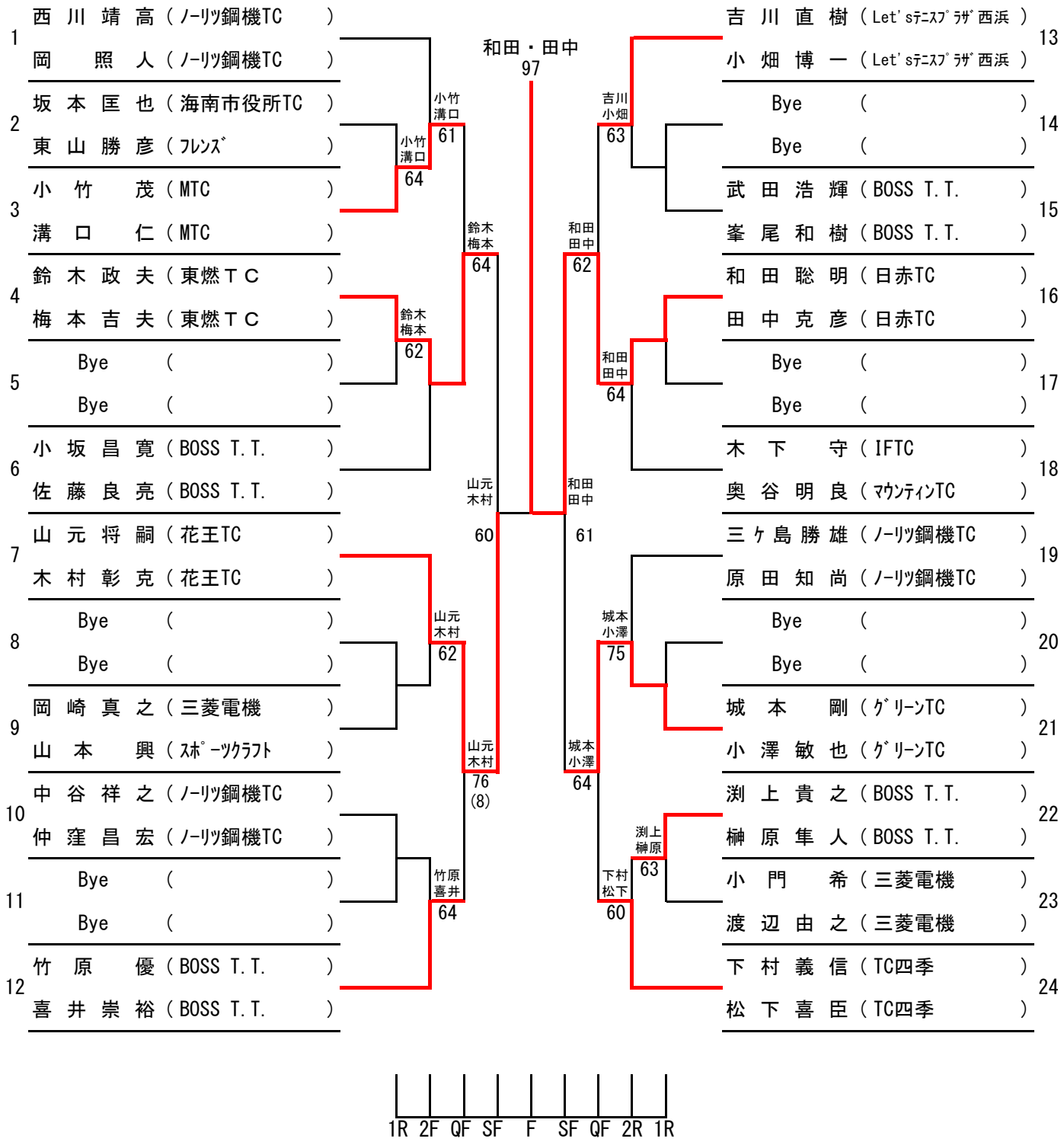
1 西川靖高（ﾉｰﾘﾂ鋼機TC） 岡照人（ﾉｰﾘﾂ鋼機TC）
2 坂本匡也（海南市役所TC） 東山勝彦（ﾌﾚﾝｽﾞ）
3 小竹茂（MTC） 溝口仁（MTC）
4 鈴木政夫（東燃ＴＣ） 梅本吉夫（東燃ＴＣ）
5 Bye ( ) Bye ( )
6 小坂昌寛（BOSS T.T.） 佐藤良亮（BOSS T.T.）
7 山元将嗣（花王TC） 木村彰克（花王TC）
8 Bye ( ) Bye ( )
9 岡崎真之（三菱電機） 山本興（ｽﾎﾟｰﾂｸﾗﾌﾄ）
10 中谷祥之（ﾉｰﾘﾂ鋼機TC） 仲窪昌宏（ﾉｰﾘﾂ鋼機TC）
11 Bye ( ) Bye ( )
12 竹原優（BOSS T.T.） 喜井崇裕（BOSS T.T.）
13 吉川直樹（Let's ﾃﾆｽﾌﾟﾗｻﾞ西浜） 小畑博一（Let's ﾃﾆｽﾌﾟﾗｻﾞ西浜）
14 Bye ( ) Bye ( )
15 武田浩輝（BOSS T.T.） 峯尾和樹（BOSS T.T.）
16 和田聡明（日赤TC） 田中克彦（日赤TC）
17 Bye ( ) Bye ( )
18 木下守（IFTC） 奥谷明良（ﾏｳﾝﾃｨﾝTC）
19 三ケ島勝雄（ﾉｰﾘﾂ鋼機TC） 原田知尚（ﾉｰﾘﾂ鋼機TC）
20 Bye ( ) Bye ( )
21 城本剛（ｸﾞﾘｰﾝTC） 小澤敏也（ｸﾞﾘｰﾝTC）
22 渕上貴之（BOSS T.T.） 榊原隼人（BOSS T.T.）
23 小門希（三菱電機） 渡辺由之（三菱電機）
24 下村義信（TC四季） 松下喜臣（TC四季）
和田・田中 97
小竹 溝口 61
小竹 溝口 64
鈴木 梅本 64
鈴木 梅本 62
山元 木村 60
山元 木村 62
山元 木村 76 (8)
竹原 喜井 64
吉川 小畑 63
和田 田中 62
和田 田中 64
和田 田中 61
城本 小澤 75
城本 小澤 64
渕上 榊原 63
下村 松下 60
1R 2F QF SF F SF QF 2R 1R