男子ダブルス（中級）

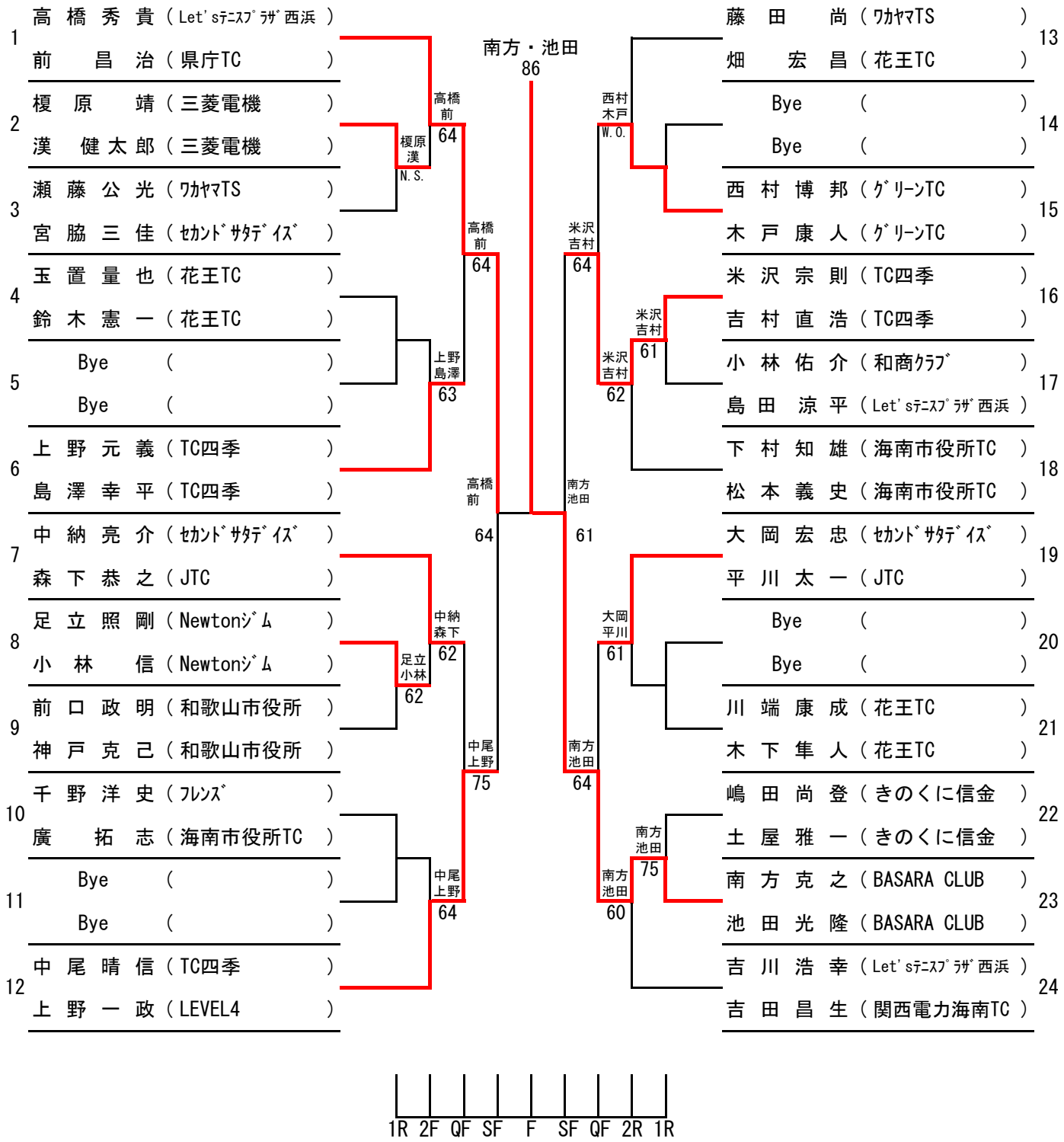
1 高橋秀貴（Let's ﾃﾆｽﾌﾟﾗｻﾞ西浜）
前昌治（県庁TC）
2 榎原靖（三菱電機）
漢健太郎（三菱電機）
3 瀬藤公光（ﾜｶﾔﾏTS）
宮脇三佳（ｾｶﾝﾄﾞｻﾀﾃﾞｲｽﾞ）
4 玉置量也（花王TC）
鈴木憲一（花王TC）
5 Bye（）
Bye（）
6 上野元義（TC四季）
島澤幸平（TC四季）
7 中納亮介（ｾｶﾝﾄﾞｻﾀﾃﾞｲｽﾞ）
森下恭之（JTC）
8 足立照剛（Newtonｼﾞﾑ）
小林信（Newtonｼﾞﾑ）
9 前口政明（和歌山市役所）
神戸克己（和歌山市役所）
10 千野洋史（ﾌﾚﾝｽﾞ）
廣拓志（海南市役所TC）
11 Bye（）
Bye（）
12 中尾晴信（TC四季）
上野一政（LEVEL4）
13 藤田尚（ﾜｶﾔﾏTS）
畑宏昌（花王TC）
14 Bye（）
Bye（）
15 西村博邦（ｸﾞﾘｰﾝTC）
木戸康人（ｸﾞﾘｰﾝTC）
16 米沢宗則（TC四季）
吉村直浩（TC四季）
17 小林佑介（和商ｸﾗﾌﾞ）
島田涼平（Let's ﾃﾆｽﾌﾟﾗｻﾞ西浜）
18 下村知雄（海南市役所TC）
松本義史（海南市役所TC）
19 大岡宏忠（ｾｶﾝﾄﾞｻﾀﾃﾞｲｽﾞ）
平川太一（JTC）
20 Bye（）
Bye（）
21 川端康成（花王TC）
木下隼人（花王TC）
22 嶋田尚登（きのくに信金）
土屋雅一（きのくに信金）
23 南方克之（BASARA CLUB）
池田光隆（BASARA CLUB）
24 吉川浩幸（Let's ﾃﾆｽﾌﾟﾗｻﾞ西浜）
吉田昌生（関西電力海南TC）
南方・池田
86
榎原 漢 N.S.
高橋前 64
上野 島澤 63
高橋前 64
高橋前 64
中納 森下 62
足立 小林 62
中尾 上野 75
中尾 上野 64
西村 木戸 W.O.
米沢 吉村 64
米沢 吉村 61
米沢 吉村 62
南方 池田 61
大岡 平川 61
南方 池田 64
南方 池田 75
南方 池田 60
1R 2F QF SF F SF QF 2R 1R