女子ダブルス

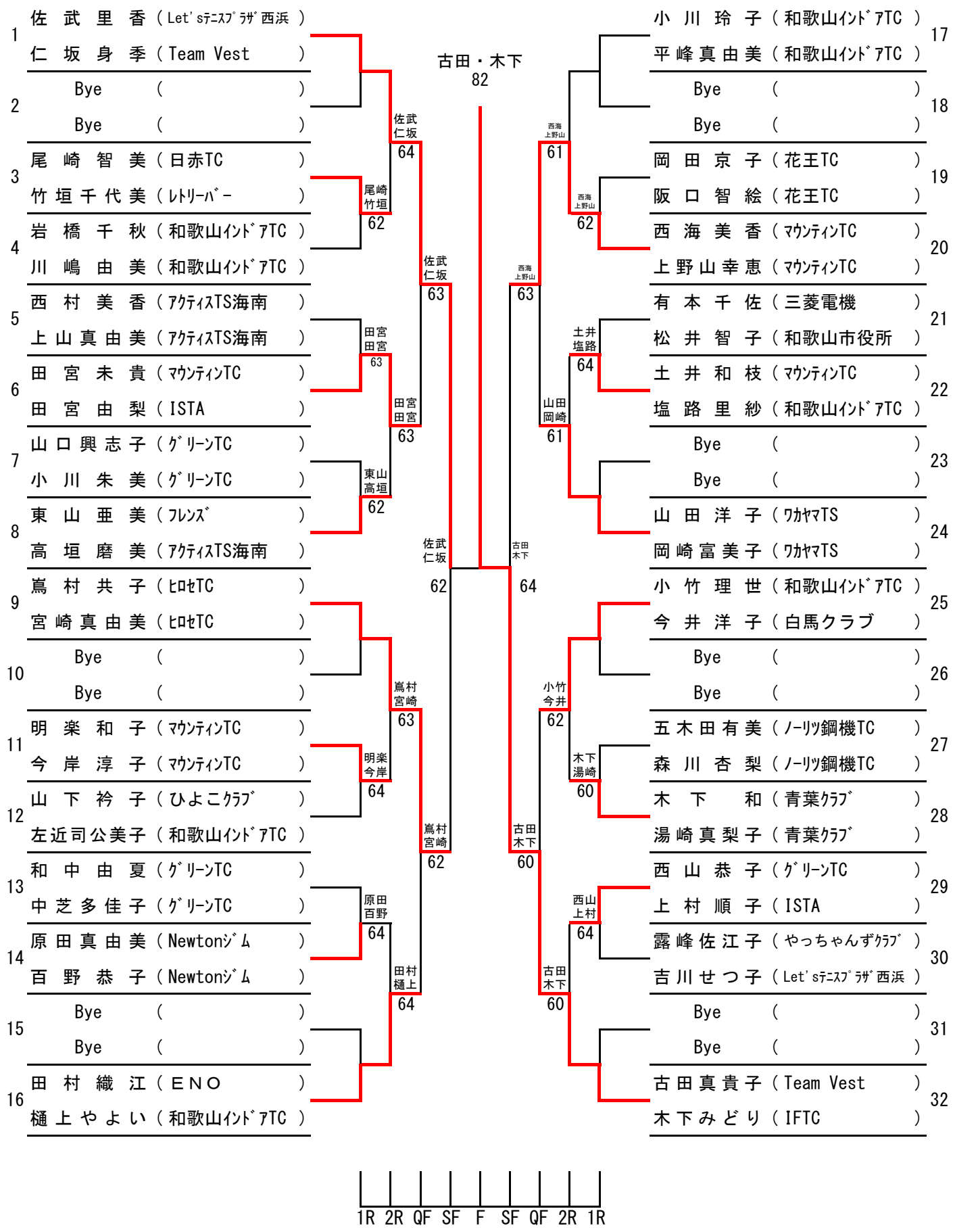
古田・木下
82
1 佐武里香（Let's ﾃﾆｽﾌﾟﾗｻﾞ西浜）
仁坂身季（Team Vest）
2 Bye（）
Bye（）
3 尾崎智美（日赤TC）
竹垣千代美（ﾚﾄﾘｰﾊﾞｰ）
4 岩橋千秋（和歌山ｲﾝﾄﾞｱTC）
川嶋由美（和歌山ｲﾝﾄﾞｱTC）
5 西村美香（ｱｸﾃｨｽTS海南）
上山真由美（ｱｸﾃｨｽTS海南）
6 田宮未貴（ﾏｳﾝﾃｨﾝTC）
田宮由梨（ISTA）
7 山口興志子（ｸﾞﾘｰﾝTC）
小川朱美（ｸﾞﾘｰﾝTC）
8 東山亜美（ﾌﾚﾝｽﾞ）
高垣磨美（ｱｸﾃｨｽTS海南）
9 嶌村共子（ﾋﾛｾTC）
宮崎真由美（ﾋﾛｾTC）
10 Bye（）
Bye（）
11 明楽和子（ﾏｳﾝﾃｨﾝTC）
今岸淳子（ﾏｳﾝﾃｨﾝTC）
12 山下衿子（ひよこｸﾗﾌﾞ）
左近司公美子（和歌山ｲﾝﾄﾞｱTC）
13 和中由夏（ｸﾞﾘｰﾝTC）
中芝多佳子（ｸﾞﾘｰﾝTC）
14 原田真由美（Newtonｼﾞﾑ）
百野恭子（Newtonｼﾞﾑ）
15 Bye（）
Bye（）
16 田村織江（ＥＮＯ）
樋上やよい（和歌山ｲﾝﾄﾞｱTC）
佐武 仁坂 64
尾崎 竹垣 62
田宮 田宮 63
東山 高垣 62
嶌村 宮崎 63
明楽 今岸 64
原田 百野 64
田村 樋上 64
佐武 仁坂 63
田宮 田宮 63
嶌村 宮崎 62
佐武 仁坂 62
17 小川玲子（和歌山ｲﾝﾄﾞｱTC）
平峰真由美（和歌山ｲﾝﾄﾞｱTC）
18 Bye（）
Bye（）
19 岡田京子（花王TC）
阪口智絵（花王TC）
20 西海美香（ﾏｳﾝﾃｨﾝTC）
上野山幸恵（ﾏｳﾝﾃｨﾝTC）
21 有本千佐（三菱電機）
松井智子（和歌山市役所）
22 土井和枝（ﾏｳﾝﾃｨﾝTC）
塩路里紗（和歌山ｲﾝﾄﾞｱTC）
23 Bye（）
Bye（）
24 山田洋子（ﾜｶﾔﾏTS）
岡崎富美子（ﾜｶﾔﾏTS）
25 小竹理世（和歌山ｲﾝﾄﾞｱTC）
今井洋子（白馬クラブ）
26 Bye（）
Bye（）
27 五木田有美（ﾉｰﾘﾂ鋼機TC）
森川杏梨（ﾉｰﾘﾂ鋼機TC）
28 木下和（青葉ｸﾗﾌﾞ）
湯崎真梨子（青葉ｸﾗﾌﾞ）
29 西山恭子（ｸﾞﾘｰﾝTC）
上村順子（ISTA）
30 露峰佐江子（やっちゃんずｸﾗﾌﾞ）
吉川せつ子（Let's ﾃﾆｽﾌﾟﾗｻﾞ西浜）
31 Bye（）
Bye（）
32 古田真貴子（Team Vest）
木下みどり（IFTC）
西海 上野山 61
西海 上野山 62
西海 上野山 63
土井 塩路 64
山田 岡崎 61
古田 木下 64
小竹 今井 62
木下 湯崎 60
古田 木下 60
西山 上村 64
古田 木下 60
1R 2R QF SF F SF QF 2R 1R