中学生男子

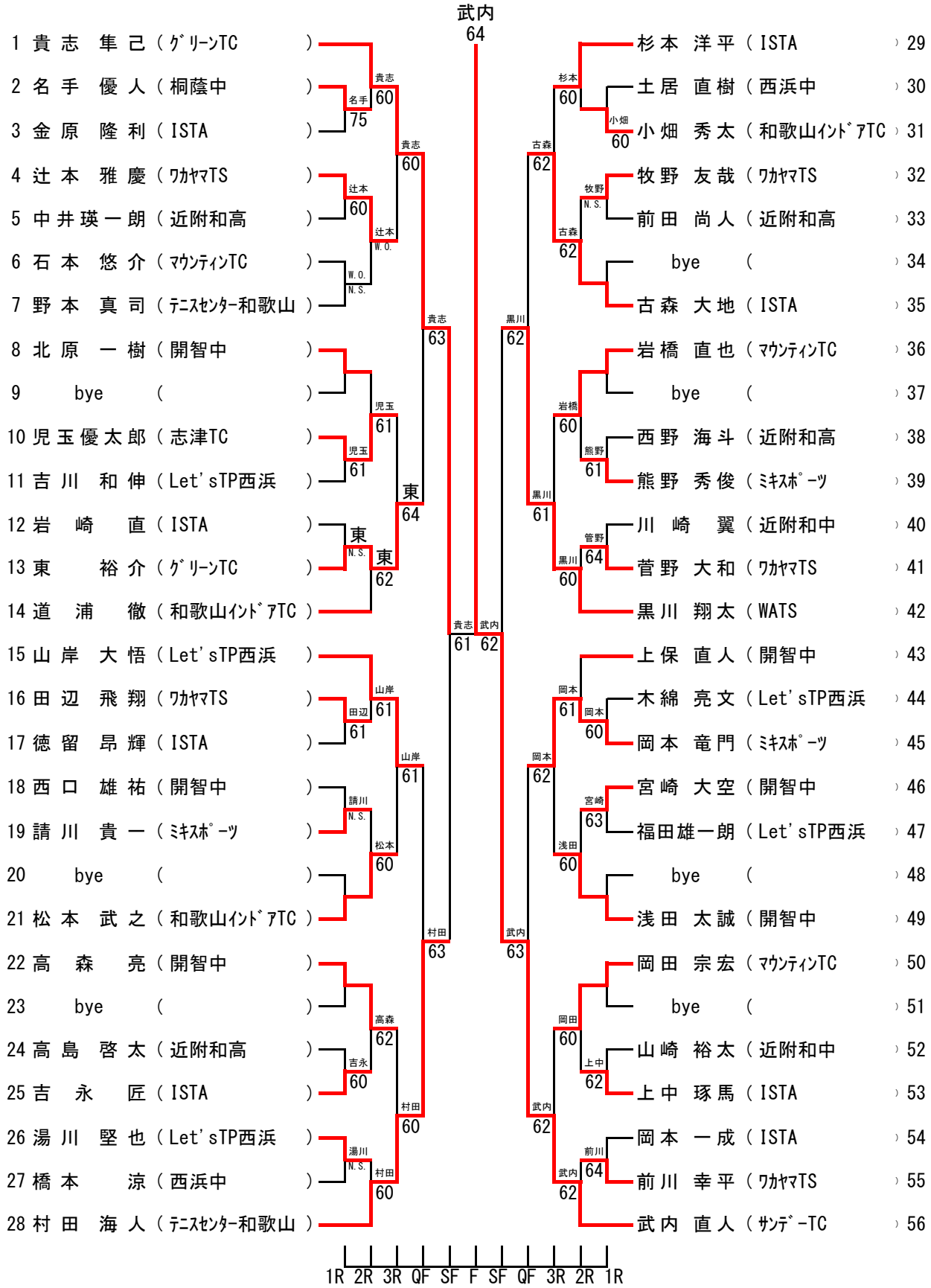
武内 64
1 貴志 隼己 (グリーンTC)
2 名手 優人 (桐蔭中)
3 金原 隆利 (ISTA)
4 辻本 雅慶 (ワカヤマTS)
5 中井瑛一朗 (近附和高)
6 石本 悠介 (マウンティンTC)
7 野本 真司 (テニスセンター和歌山)
8 北原 一樹 (開智中)
9 bye ( )
10 児玉優太郎 (志津TC)
11 吉川 和伸 (Let'sTP西浜)
12 岩崎 直 (ISTA)
13 東 裕介 (グリーンTC)
14 道浦 徹 (和歌山インドアTC)
15 山岸 大悟 (Let'sTP西浜)
16 田辺 飛翔 (ワカヤマTS)
17 徳留 昂輝 (ISTA)
18 西口 雄祐 (開智中)
19 請川 貴一 (ミキスポーツ)
20 bye ( )
21 松本 武之 (和歌山インドアTC)
22 高森 亮 (開智中)
23 bye ( )
24 高島 啓太 (近附和高)
25 吉永 匠 (ISTA)
26 湯川 堅也 (Let'sTP西浜)
27 橋本 涼 (西浜中)
28 村田 海人 (テニスセンター和歌山)
名手 75
貴志 60
辻本 60
W.O.
W.O.
N.S.
貴志 60
辻本 W.O.
貴志 63
児玉 61
児玉 61
東 64
東 N.S.
東 62
山岸 61
田辺 61
山岸 61
請川 N.S.
松本 60
村田 63
高森 62
吉永 60
村田 60
湯川 N.S.
村田 60
貴志 61
武内 62
杉本 60
小畑 60
古森 62
牧野 N.S.
古森 62
黒川 62
岩橋 60
熊野 61
黒川 61
管野 64
黒川 60
岡本 61
岡本 60
岡本 62
宮崎 63
浅田 60
武内 63
岡田 60
上中 62
武内 62
前川 64
武内 62
杉本 洋平 (ISTA) 29
土居 直樹 (西浜中) 30
小畑 秀太 (和歌山インドアTC) 31
牧野 友哉 (ワカヤマTS) 32
前田 尚人 (近附和高) 33
bye ( ) 34
古森 大地 (ISTA) 35
岩橋 直也 (マウンティンTC) 36
bye ( ) 37
西野 海斗 (近附和高) 38
熊野 秀俊 (ミキスポーツ) 39
川崎 翼 (近附和中) 40
菅野 大和 (ワカヤマTS) 41
黒川 翔太 (WATS) 42
上保 直人 (開智中) 43
木綿 亮文 (Let'sTP西浜) 44
岡本 竜門 (ミキスポーツ) 45
宮崎 大空 (開智中) 46
福田雄一朗 (Let'sTP西浜) 47
bye ( ) 48
浅田 太誠 (開智中) 49
岡田 宗宏 (マウンティンTC) 50
bye ( ) 51
山崎 裕太 (近附和中) 52
上中 琢馬 (ISTA) 53
岡本 一成 (ISTA) 54
前川 幸平 (ワカヤマTS) 55
武内 直人 (サンデーTC) 56
1R 2R 3R QF SF F SF QF 3R 2R 1R