男子ダブルス

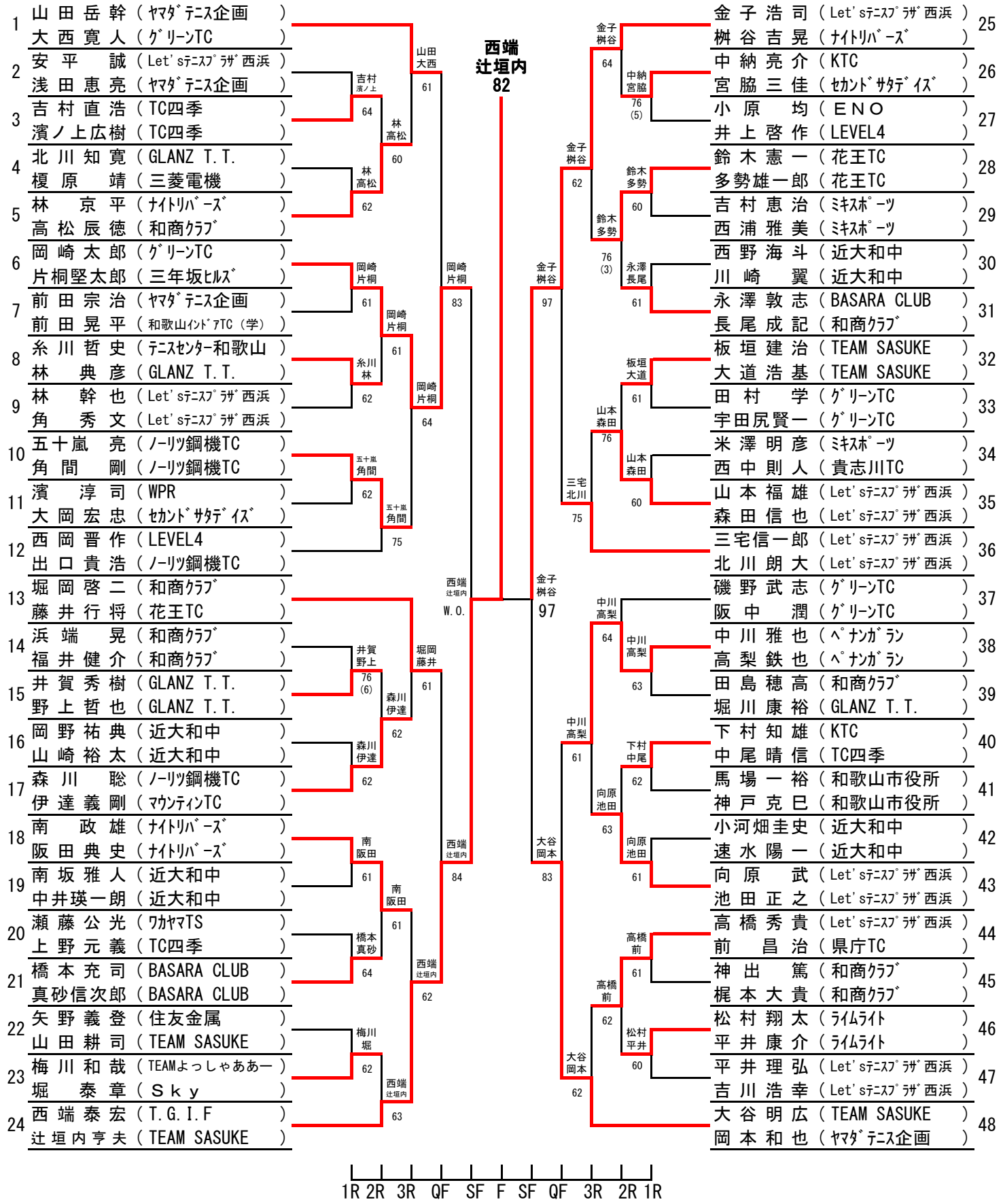
西端
辻垣内
82
1 山田岳幹（ﾔﾏﾀﾞﾃﾆｽ企画）
大西寛人（ｸﾞﾘｰﾝTC）
2 安平誠（Let'sﾃﾆｽﾌﾟﾗｻﾞ西浜）
浅田恵亮（ﾔﾏﾀﾞﾃﾆｽ企画）
3 吉村直浩（TC四季）
濱ノ上広樹（TC四季）
4 北川知寛（GLANZ T.T.）
榎原靖（三菱電機）
5 林京平（ﾅｲﾄﾘﾊﾞｰｽﾞ）
高松辰徳（和商ｸﾗﾌﾞ）
6 岡崎太郎（ｸﾞﾘｰﾝTC）
片桐堅太郎（三年坂ﾋﾙｽﾞ）
7 前田宗治（ﾔﾏﾀﾞﾃﾆｽ企画）
前田晃平（和歌山ｲﾝﾄﾞｱTC（学））
8 糸川哲史（ﾃﾆｽｾﾝﾀｰ和歌山）
林典彦（GLANZ T.T.）
9 林幹也（Let'sﾃﾆｽﾌﾟﾗｻﾞ西浜）
角秀文（Let'sﾃﾆｽﾌﾟﾗｻﾞ西浜）
10 五十嵐亮（ﾉｰﾘﾂ鋼機TC）
角間剛（ﾉｰﾘﾂ鋼機TC）
11 濱淳司（WPR）
大岡宏忠（ｾｶﾝﾄﾞｻﾀﾃﾞｲｽﾞ）
12 西岡晋作（LEVEL4）
出口貴浩（ﾉｰﾘﾂ鋼機TC）
13 堀岡啓二（和商ｸﾗﾌﾞ）
藤井行将（花王TC）
14 浜端晃（和商ｸﾗﾌﾞ）
福井健介（和商ｸﾗﾌﾞ）
15 井賀秀樹（GLANZ T.T.）
野上哲也（GLANZ T.T.）
16 岡野祐典（近大和中）
山崎裕太（近大和中）
17 森川聡（ﾉｰﾘﾂ鋼機TC）
伊達義剛（ﾏｳﾝﾃｨﾝTC）
18 南政雄（ﾅｲﾄﾘﾊﾞｰｽﾞ）
阪田典史（ﾅｲﾄﾘﾊﾞｰｽﾞ）
19 南坂雅人（近大和中）
中井瑛一朗（近大和中）
20 瀬藤公光（ﾜｶﾔﾏTS）
上野元義（TC四季）
21 橋本充司（BASARA CLUB）
真砂信次郎（BASARA CLUB）
22 矢野義登（住友金属）
山田耕司（TEAM SASUKE）
23 梅川和哉（TEAMよっしゃああー）
堀泰章（Ｓｋｙ）
24 西端泰宏（T.G.I.F）
辻垣内亨夫（TEAM SASUKE）
吉村 濱ノ上 64
林 高松 60
林 高松 62
岡崎 片桐 61
岡崎 片桐 61
糸川 林 62
五十嵐 角間 62
五十嵐 角間 75
井賀 野上 76 (6)
森川 伊達 62
森川 伊達 62
南 阪田 61
南 阪田 61
橋本 真砂 64
梅川 堀 62
西端 辻垣内 63
山田 大西 61
岡崎 片桐 83
岡崎 片桐 64
西端 辻垣内 W.O.
堀岡 藤井 61
西端 辻垣内 84
西端 辻垣内 62
金子 桝谷 97
金子 桝谷 97
金子 桝谷 62
三宅 北川 75
金子 桝谷 64
鈴木 多勢 76 (3)
山本 森田 76
中川 高梨 64
中川 高梨 61
大谷 岡本 83
大谷 岡本 62
中納 宮脇 76 (5)
鈴木 多勢 60
永澤 長尾 61
板垣 大道 61
山本 森田 60
中川 高梨 63
向原 池田 63
下村 中尾 62
向原 池田 61
高橋 前 61
高橋 前 62
松村 平井 60
25 金子浩司（Let'sﾃﾆｽﾌﾟﾗｻﾞ西浜）
桝谷吉晃（ﾅｲﾄﾘﾊﾞｰｽﾞ）
26 中納亮介（KTC）
宮脇三佳（ｾｶﾝﾄﾞｻﾀﾃﾞｲｽﾞ）
27 小原均（ＥＮＯ）
井上啓作（LEVEL4）
28 鈴木憲一（花王TC）
多勢雄一郎（花王TC）
29 吉村恵治（ﾐｷｽﾎﾟｰﾂ）
西浦雅美（ﾐｷｽﾎﾟｰﾂ）
30 西野海斗（近大和中）
川崎翼（近大和中）
31 永澤敦志（BASARA CLUB）
長尾成記（和商ｸﾗﾌﾞ）
32 板垣建治（TEAM SASUKE）
大道浩基（TEAM SASUKE）
33 田村学（ｸﾞﾘｰﾝTC）
宇田尻賢一（ｸﾞﾘｰﾝTC）
34 米澤明彦（ﾐｷｽﾎﾟｰﾂ）
西中則人（貴志川TC）
35 山本福雄（Let'sﾃﾆｽﾌﾟﾗｻﾞ西浜）
森田信也（Let'sﾃﾆｽﾌﾟﾗｻﾞ西浜）
36 三宅信一郎（Let'sﾃﾆｽﾌﾟﾗｻﾞ西浜）
北川朗大（Let'sﾃﾆｽﾌﾟﾗｻﾞ西浜）
37 磯野武志（ｸﾞﾘｰﾝTC）
阪中潤（ｸﾞﾘｰﾝTC）
38 中川雅也（ﾍﾟﾅﾝｶﾞﾗﾝ）
高梨鉄也（ﾍﾟﾅﾝｶﾞﾗﾝ）
39 田島穂高（和商ｸﾗﾌﾞ）
堀川康裕（GLANZ T.T.）
40 下村知雄（KTC）
中尾晴信（TC四季）
41 馬場一裕（和歌山市役所）
神戸克巳（和歌山市役所）
42 小河畑圭史（近大和中）
速水陽一（近大和中）
43 向原武（Let'sﾃﾆｽﾌﾟﾗｻﾞ西浜）
池田正之（Let'sﾃﾆｽﾌﾟﾗｻﾞ西浜）
44 高橋秀貴（Let'sﾃﾆｽﾌﾟﾗｻﾞ西浜）
前昌治（県庁TC）
45 神出篤（和商ｸﾗﾌﾞ）
梶本大貴（和商ｸﾗﾌﾞ）
46 松村翔太（ﾗｲﾑﾗｲﾄ）
平井康介（ﾗｲﾑﾗｲﾄ）
47 平井理弘（Let'sﾃﾆｽﾌﾟﾗｻﾞ西浜）
吉川浩幸（Let'sﾃﾆｽﾌﾟﾗｻﾞ西浜）
48 大谷明広（TEAM SASUKE）
岡本和也（ﾔﾏﾀﾞﾃﾆｽ企画）
1R 2R 3R QF SF F SF QF 3R 2R 1R