男子ダブルス

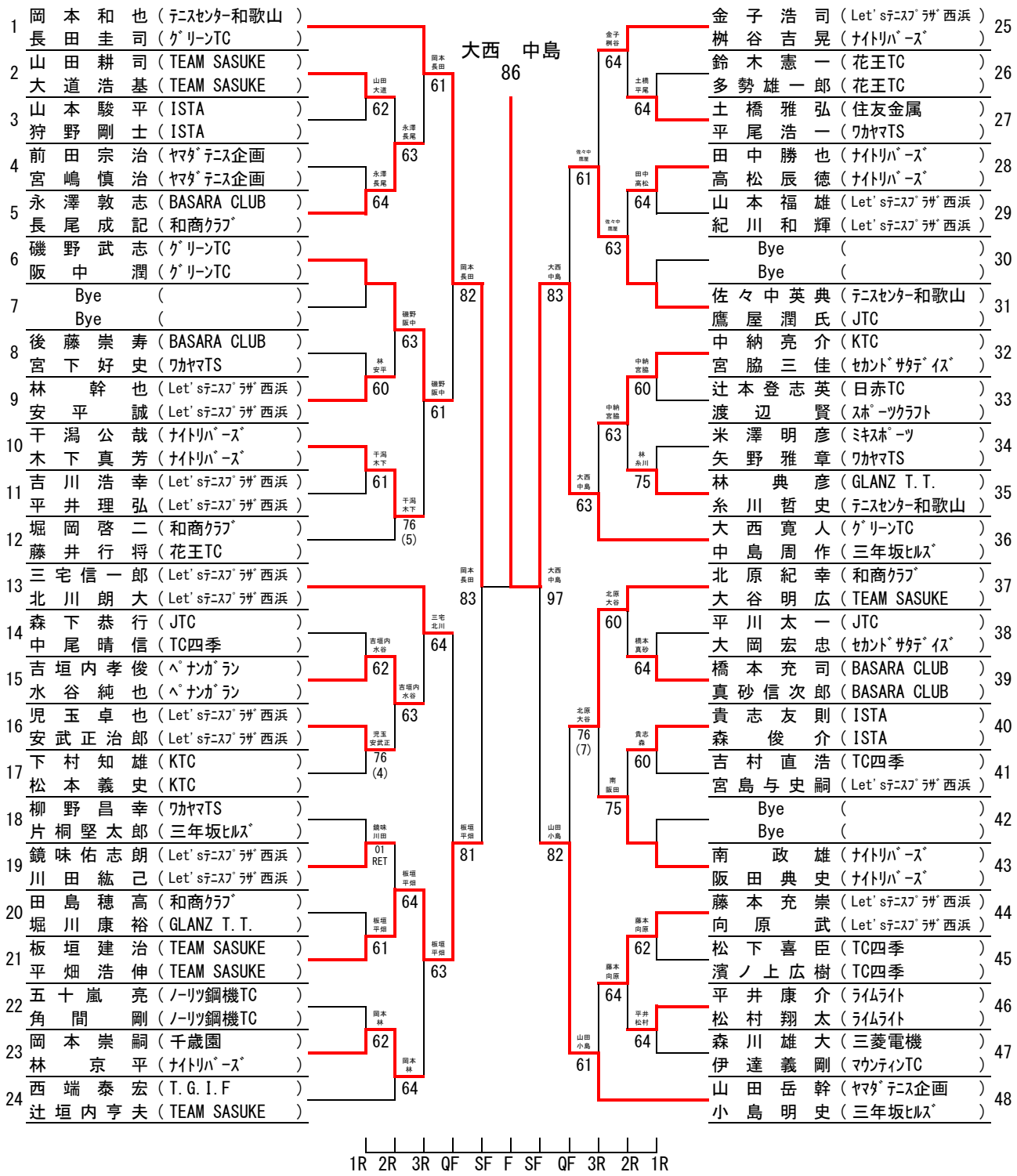
大西 中島
86
1 岡本和也（ﾃﾆｽｾﾝﾀｰ和歌山）
長田圭司（ｸﾞﾘｰﾝTC）
2 山田耕司（TEAM SASUKE）
大道浩基（TEAM SASUKE）
3 山本駿平（ISTA）
狩野剛士（ISTA）
4 前田宗治（ﾔﾏﾀﾞﾃﾆｽ企画）
宮嶋慎治（ﾔﾏﾀﾞﾃﾆｽ企画）
5 永澤敦志（BASARA CLUB）
長尾成記（和商ｸﾗﾌﾞ）
6 磯野武志（ｸﾞﾘｰﾝTC）
阪中潤（ｸﾞﾘｰﾝTC）
7 Bye（）
Bye（）
8 後藤崇寿（BASARA CLUB）
宮下好史（ﾜｶﾔﾏTS）
9 林幹也（Let'sﾃﾆｽﾌﾟﾗｻﾞ西浜）
安平誠（Let'sﾃﾆｽﾌﾟﾗｻﾞ西浜）
10 干潟公哉（ﾅｲﾄﾘﾊﾞｰｽﾞ）
木下真芳（ﾅｲﾄﾘﾊﾞｰｽﾞ）
11 吉川浩幸（Let'sﾃﾆｽﾌﾟﾗｻﾞ西浜）
平井理弘（Let'sﾃﾆｽﾌﾟﾗｻﾞ西浜）
12 堀岡啓二（和商ｸﾗﾌﾞ）
藤井行将（花王TC）
13 三宅信一郎（Let'sﾃﾆｽﾌﾟﾗｻﾞ西浜）
北川朗大（Let'sﾃﾆｽﾌﾟﾗｻﾞ西浜）
14 森下恭行（JTC）
中尾晴信（TC四季）
15 吉垣内孝俊（ﾍﾟﾅﾝｶﾞﾗﾝ）
水谷純也（ﾍﾟﾅﾝｶﾞﾗﾝ）
16 児玉卓也（Let'sﾃﾆｽﾌﾟﾗｻﾞ西浜）
安武正治郎（Let'sﾃﾆｽﾌﾟﾗｻﾞ西浜）
17 下村知雄（KTC）
松本義史（KTC）
18 柳野昌幸（ﾜｶﾔﾏTS）
片桐堅太郎（三年坂ﾋﾙｽﾞ）
19 鏡味佑志朗（Let'sﾃﾆｽﾌﾟﾗｻﾞ西浜）
川田紘己（Let'sﾃﾆｽﾌﾟﾗｻﾞ西浜）
20 田島穂高（和商ｸﾗﾌﾞ）
堀川康裕（GLANZ T.T.）
21 板垣建治（TEAM SASUKE）
平畑浩伸（TEAM SASUKE）
22 五十嵐亮（ﾉｰﾘﾂ鋼機TC）
角間剛（ﾉｰﾘﾂ鋼機TC）
23 岡本崇嗣（千歳園）
林京平（ﾅｲﾄﾘﾊﾞｰｽﾞ）
24 西端泰宏（T.G.I.F）
辻垣内亨夫（TEAM SASUKE）
山田大道 62
永澤長尾 64
永澤長尾 63
岡本長田 61
林安平 60
磯野阪中 63
磯野阪中 61
干潟木下 61
干潟木下 76 (5)
岡本長田 82
吉垣内水谷 62
吉垣内水谷 63
三宅北川 64
児玉安武正 76 (4)
鏡味川田 01 RET
板垣平畑 64
板垣平畑 61
板垣平畑 63
岡本林 62
岡本林 64
岡本長田 83
板垣平畑 81
25 金子浩司（Let'sﾃﾆｽﾌﾟﾗｻﾞ西浜）
桝谷吉晃（ﾅｲﾄﾘﾊﾞｰｽﾞ）
26 鈴木憲一（花王TC）
多勢雄一郎（花王TC）
27 土橋雅弘（住友金属）
平尾浩一（ﾜｶﾔﾏTS）
28 田中勝也（ﾅｲﾄﾘﾊﾞｰｽﾞ）
高松辰徳（ﾅｲﾄﾘﾊﾞｰｽﾞ）
29 山本福雄（Let'sﾃﾆｽﾌﾟﾗｻﾞ西浜）
紀川和輝（Let'sﾃﾆｽﾌﾟﾗｻﾞ西浜）
30 Bye（）
Bye（）
31 佐々中英典（ﾃﾆｽｾﾝﾀｰ和歌山）
鷹屋潤氏（JTC）
32 中納亮介（KTC）
宮脇三佳（ｾｶﾝﾄﾞｻﾀﾃﾞｲｽﾞ）
33 辻本登志英（日赤TC）
渡辺賢（ｽﾎﾟｰﾂｸﾗﾌﾄ）
34 米澤明彦（ﾐｷｽﾎﾟｰﾂ）
矢野雅章（ﾜｶﾔﾏTS）
35 林典彦（GLANZ T.T.）
糸川哲史（ﾃﾆｽｾﾝﾀｰ和歌山）
36 大西寛人（ｸﾞﾘｰﾝTC）
中島周作（三年坂ﾋﾙｽﾞ）
37 北原紀幸（和商ｸﾗﾌﾞ）
大谷明広（TEAM SASUKE）
38 平川太一（JTC）
大岡宏忠（ｾｶﾝﾄﾞｻﾀﾃﾞｲｽﾞ）
39 橋本充司（BASARA CLUB）
真砂信次郎（BASARA CLUB）
40 貴志友則（ISTA）
森俊介（ISTA）
41 吉村直浩（TC四季）
宮島与史嗣（Let'sﾃﾆｽﾌﾟﾗｻﾞ西浜）
42 Bye（）
Bye（）
43 南政雄（ﾅｲﾄﾘﾊﾞｰｽﾞ）
阪田典史（ﾅｲﾄﾘﾊﾞｰｽﾞ）
44 藤本充崇（Let'sﾃﾆｽﾌﾟﾗｻﾞ西浜）
向原武（Let'sﾃﾆｽﾌﾟﾗｻﾞ西浜）
45 松下喜臣（TC四季）
濱ノ上広樹（TC四季）
46 平井康介（ﾗｲﾑﾗｲﾄ）
松村翔太（ﾗｲﾑﾗｲﾄ）
47 森川雄大（三菱電機）
伊達義剛（ﾏｳﾝﾃｨﾝTC）
48 山田岳幹（ﾔﾏﾀﾞﾃﾆｽ企画）
小島明史（三年坂ﾋﾙｽﾞ）
金子桝谷 64
土橋平尾 64
佐々中高屋 61
田中高松 64
佐々中高屋 63
大西中島 83
中納宮脇 60
中納宮脇 63
林糸川 75
大西中島 63
大西中島 97
北原大谷 60
橋本真砂 64
北原大谷 76 (7)
貴志森 60
南阪田 75
山田小島 82
藤本向原 62
藤本向原 64
平井松村 64
山田小島 61
1R 2R 3R QF SF F SF QF 3R 2R 1R