中学生女子

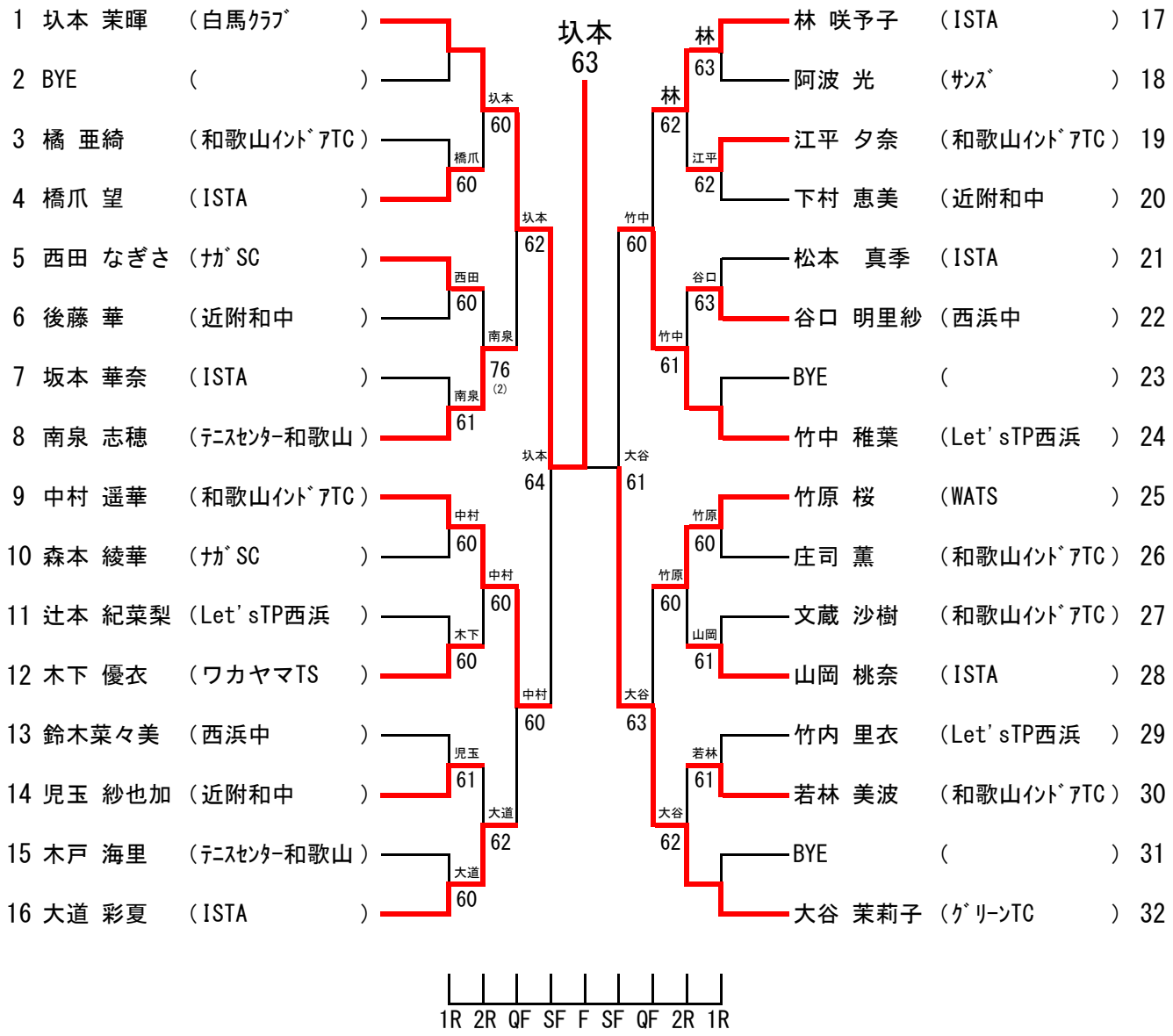
1 圦本 茉暉 （白馬ｸﾗﾌﾞ ）
2 BYE （ ）
3 橘 亜綺 （和歌山ｲﾝﾄﾞｱTC）
4 橋爪 望 （ISTA ）
5 西田 なぎさ （ﾅｶﾞSC ）
6 後藤 華 （近附和中 ）
7 坂本 華奈 （ISTA ）
8 南泉 志穂 （ﾃﾆｽｾﾝﾀｰ和歌山）
9 中村 遥華 （和歌山ｲﾝﾄﾞｱTC）
10 森本 綾華 （ﾅｶﾞSC ）
11 辻本 紀菜梨 （Let'sTP西浜 ）
12 木下 優衣 （ワカヤマTS ）
13 鈴木菜々美 （西浜中 ）
14 児玉 紗也加 （近附和中 ）
15 木戸 海里 （ﾃﾆｽｾﾝﾀｰ和歌山）
16 大道 彩夏 （ISTA ）
17 林 咲予子 （ISTA ） 17
18 阿波 光 （ｻﾝｽﾞ ） 18
19 江平 夕奈 （和歌山ｲﾝﾄﾞｱTC） 19
20 下村 恵美 （近附和中 ） 20
21 松本 真季 （ISTA ） 21
22 谷口 明里紗 （西浜中 ） 22
23 BYE （ ） 23
24 竹中 稚葉 （Let'sTP西浜 ） 24
25 竹原 桜 （WATS ） 25
26 庄司 薫 （和歌山ｲﾝﾄﾞｱTC） 26
27 文蔵 沙樹 （和歌山ｲﾝﾄﾞｱTC） 27
28 山岡 桃奈 （ISTA ） 28
29 竹内 里衣 （Let'sTP西浜 ） 29
30 若林 美波 （和歌山ｲﾝﾄﾞｱTC） 30
31 BYE （ ） 31
32 大谷 茉莉子 （ｸﾞﾘｰﾝTC ） 32
圦本 60
橋爪 60
圦本 62
西田 60
南泉 76 (2)
南泉 61
圦本 64
中村 60
中村 60
木下 60
中村 60
児玉 61
大道 62
大道 60
圦本 63
林 63
林 62
江平 62
竹中 60
谷口 63
竹中 61
大谷 61
竹原 60
竹原 60
山岡 61
大谷 63
若林 61
大谷 62
1R 2R QF SF F SF QF 2R 1R