男子シングルス

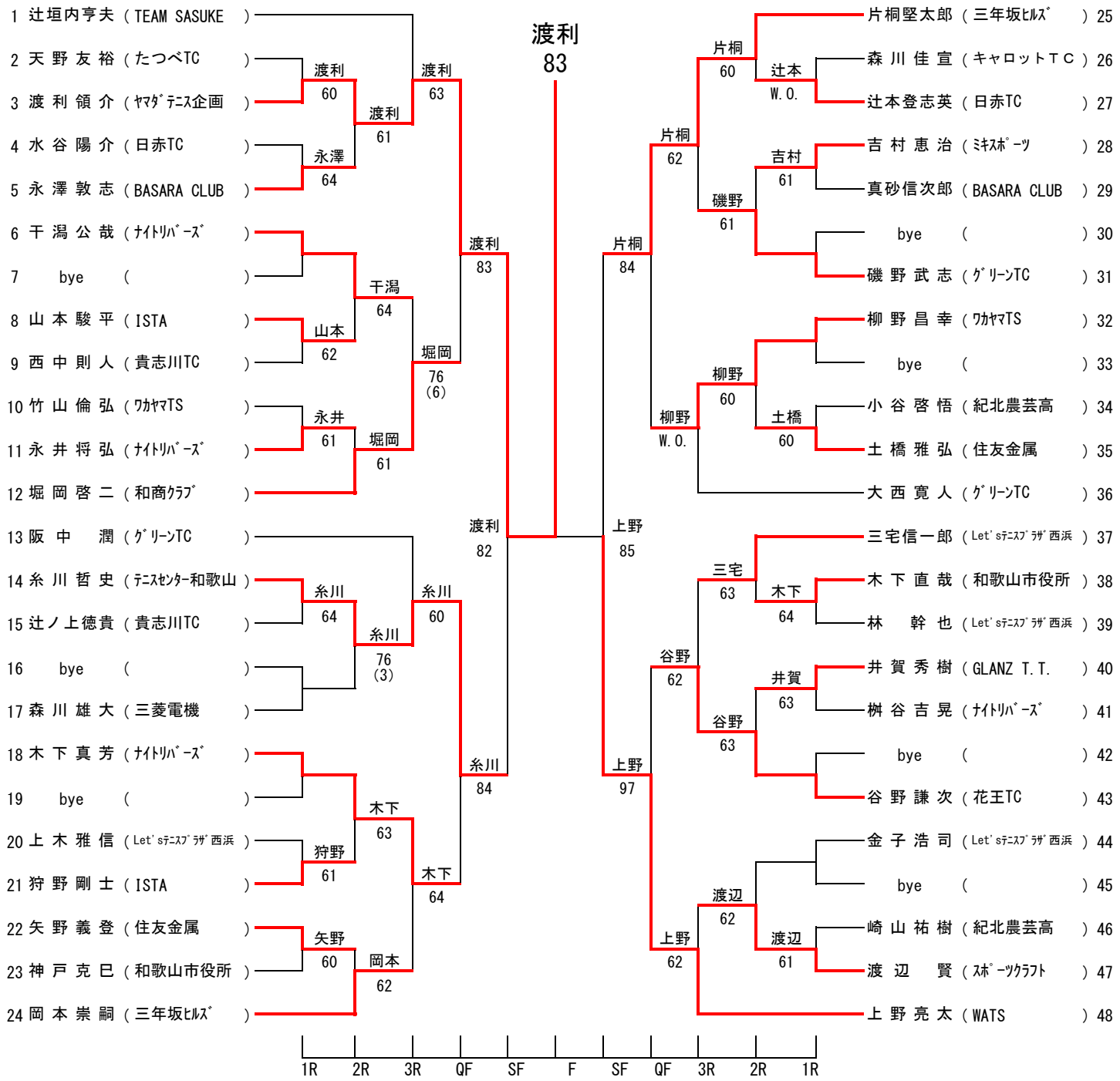
1 辻垣内亨夫 (TEAM SASUKE)
2 天野友裕 (たつべTC)
3 渡利領介 (ﾔﾏﾀﾞﾃﾆｽ企画)
4 水谷陽介 (日赤TC)
5 永澤敦志 (BASARA CLUB)
6 干潟公哉 (ﾅｲﾄﾘﾊﾞｰｽﾞ)
7 bye ( )
8 山本駿平 (ISTA)
9 西中則人 (貴志川TC)
10 竹山倫弘 (ﾜｶﾔﾏTS)
11 永井将弘 (ﾅｲﾄﾘﾊﾞｰｽﾞ)
12 堀岡啓二 (和商ｸﾗﾌﾞ)
13 阪中 潤 (ｸﾞﾘｰﾝTC)
14 糸川哲史 (ﾃﾆｽｾﾝﾀｰ和歌山)
15 辻ノ上徳貴 (貴志川TC)
16 bye ( )
17 森川雄大 (三菱電機)
18 木下真芳 (ﾅｲﾄﾘﾊﾞｰｽﾞ)
19 bye ( )
20 上木雅信 (Let's ﾃﾆｽｸﾞﾗｻﾞ西浜)
21 狩野剛士 (ISTA)
22 矢野義登 (住友金属)
23 神戸克巳 (和歌山市役所)
24 岡本崇嗣 (三年坂ﾋﾙｽﾞ)
渡利 60
渡利 61
永澤 64
干潟 64
山本 62
永井 61
堀岡 61
渡利 63
堀岡 76 (6)
渡利 83
糸川 64
糸川 76 (3)
糸川 60
糸川 84
木下 63
狩野 61
木下 64
矢野 60
岡本 62
渡利 82
渡利 83
片桐 60
辻本 W.O.
片桐 62
吉村 61
磯野 61
片桐 84
柳野 60
土橋 60
柳野 W.O.
上野 85
三宅 63
木下 64
谷野 62
井賀 63
谷野 63
上野 97
渡辺 62
渡辺 61
上野 62
片桐堅太郎 (三年坂ﾋﾙｽﾞ) 25
森川佳宣 (キャロットＴＣ) 26
辻本登志英 (日赤TC) 27
吉村恵治 (ﾐｷｽﾎﾟｰﾂ) 28
真砂信次郎 (BASARA CLUB) 29
bye ( ) 30
磯野武志 (ｸﾞﾘｰﾝTC) 31
柳野昌幸 (ﾜｶﾔﾏTS) 32
bye ( ) 33
小谷啓悟 (紀北農芸高) 34
土橋雅弘 (住友金属) 35
大西寛人 (ｸﾞﾘｰﾝTC) 36
三宅信一郎 (Let's ﾃﾆｽｸﾞﾗｻﾞ西浜) 37
木下直哉 (和歌山市役所) 38
林 幹也 (Let's ﾃﾆｽｸﾞﾗｻﾞ西浜) 39
井賀秀樹 (GLANZ T.T.) 40
桝谷吉晃 (ﾅｲﾄﾘﾊﾞｰｽﾞ) 41
bye ( ) 42
谷野謙次 (花王TC) 43
金子浩司 (Let's ﾃﾆｽｸﾞﾗｻﾞ西浜) 44
bye ( ) 45
崎山祐樹 (紀北農芸高) 46
渡辺 賢 (ｽﾎﾟｰﾂｸﾗﾌﾄ) 47
上野亮太 (WATS) 48
1R 2R 3R QF SF F SF QF 3R 2R 1R