男子ダブルス本戦

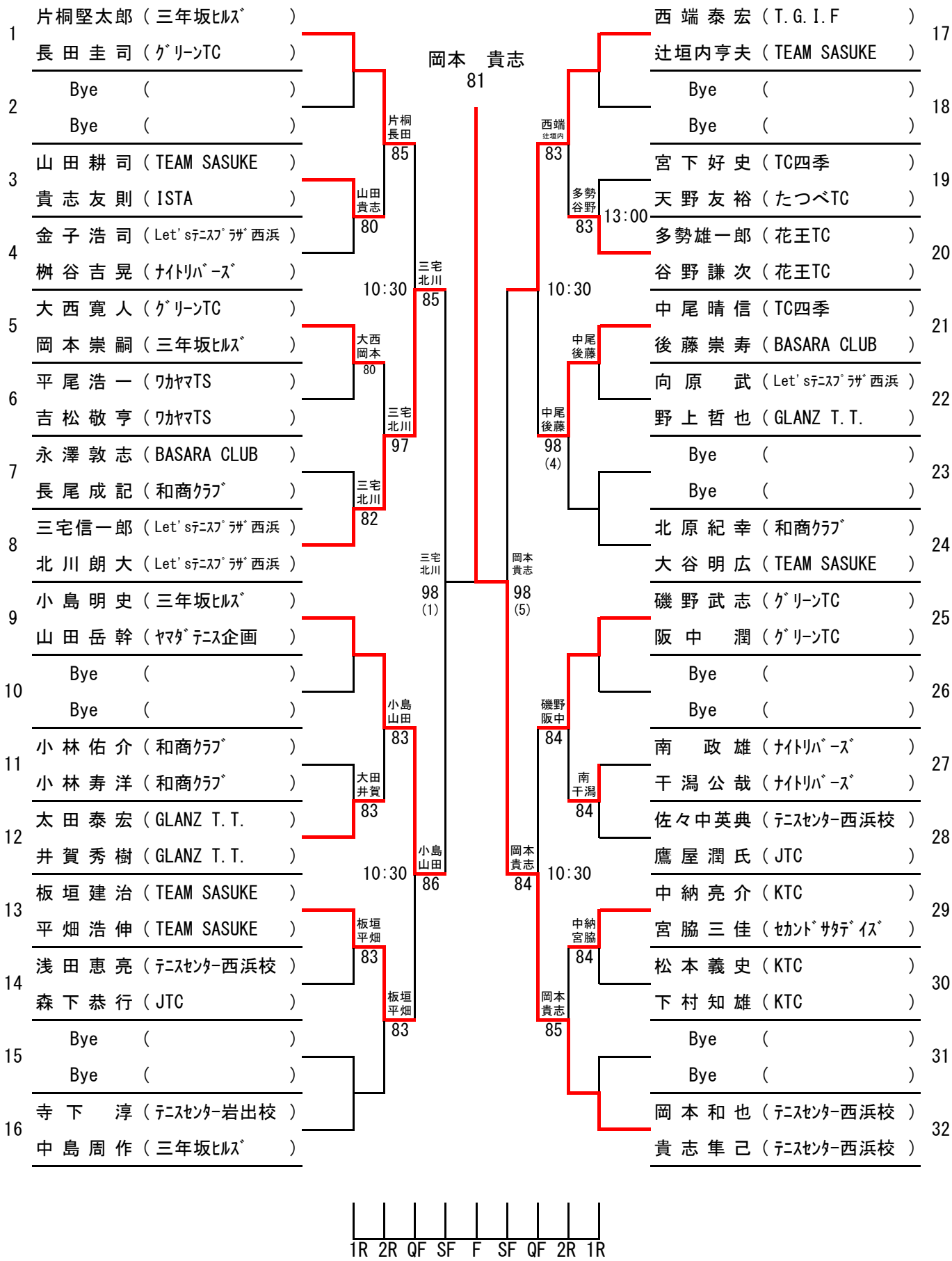
1 片桐堅太郎（三年坂ﾋﾙｽﾞ）
長田圭司（ｸﾞﾘｰﾝTC）
2 Bye（）
Bye（）
3 山田耕司（TEAM SASUKE）
貴志友則（ISTA）
4 金子浩司（Let'sﾃﾆｽﾌﾟﾗｻﾞ西浜）
桝谷吉晃（ﾅｲﾄﾘﾊﾞｰｽﾞ）
5 大西寛人（ｸﾞﾘｰﾝTC）
岡本崇嗣（三年坂ﾋﾙｽﾞ）
6 平尾浩一（ﾜｶﾔﾏTS）
吉松敬亨（ﾜｶﾔﾏTS）
7 永澤敦志（BASARA CLUB）
長尾成記（和商ｸﾗﾌﾞ）
8 三宅信一郎（Let'sﾃﾆｽﾌﾟﾗｻﾞ西浜）
北川朗大（Let'sﾃﾆｽﾌﾟﾗｻﾞ西浜）
9 小島明史（三年坂ﾋﾙｽﾞ）
山田岳幹（ﾔﾏﾀﾞﾃﾆｽ企画）
10 Bye（）
Bye（）
11 小林佑介（和商ｸﾗﾌﾞ）
小林寿洋（和商ｸﾗﾌﾞ）
12 太田泰宏（GLANZ T.T.）
井賀秀樹（GLANZ T.T.）
13 板垣建治（TEAM SASUKE）
平畑浩伸（TEAM SASUKE）
14 浅田恵亮（ﾃﾆｽｾﾝﾀｰ西浜校）
森下恭行（JTC）
15 Bye（）
Bye（）
16 寺下淳（ﾃﾆｽｾﾝﾀｰ岩出校）
中島周作（三年坂ﾋﾙｽﾞ）
17 西端泰宏（T.G.I.F）
辻垣内亨夫（TEAM SASUKE）
18 Bye（）
Bye（）
19 宮下好史（TC四季）
天野友裕（たつべTC）
20 多勢雄一郎（花王TC）
谷野謙次（花王TC）
21 中尾晴信（TC四季）
後藤崇寿（BASARA CLUB）
22 向原武（Let'sﾃﾆｽﾌﾟﾗｻﾞ西浜）
野上哲也（GLANZ T.T.）
23 Bye（）
Bye（）
24 北原紀幸（和商ｸﾗﾌﾞ）
大谷明広（TEAM SASUKE）
25 磯野武志（ｸﾞﾘｰﾝTC）
阪中潤（ｸﾞﾘｰﾝTC）
26 Bye（）
Bye（）
27 南政雄（ﾅｲﾄﾘﾊﾞｰｽﾞ）
干潟公哉（ﾅｲﾄﾘﾊﾞｰｽﾞ）
28 佐々中英典（ﾃﾆｽｾﾝﾀｰ西浜校）
鷹屋潤氏（JTC）
29 中納亮介（KTC）
宮脇三佳（ｾｶﾝﾄﾞｻﾀﾃﾞｲｽﾞ）
30 松本義史（KTC）
下村知雄（KTC）
31 Bye（）
Bye（）
32 岡本和也（ﾃﾆｽｾﾝﾀｰ西浜校）
貴志隼己（ﾃﾆｽｾﾝﾀｰ西浜校）
岡本 貴志 81
片桐 長田 85
山田 貴志 80
10:30
三宅 北川 85
大西 岡本 80
三宅 北川 97
三宅 北川 82
三宅 北川 98 (1)
小島 山田 83
大田 井賀 83
10:30
小島 山田 86
板垣 平畑 83
板垣 平畑 83
西端 辻垣内 83
多勢 谷野 83
13:00
10:30
中尾 後藤
中尾 後藤 98 (4)
岡本 貴志 98 (5)
磯野 阪中 84
南 干潟 84
岡本 貴志 84
10:30
中納 宮脇 84
岡本 貴志 85
1R 2R QF SF F SF QF 2R 1R