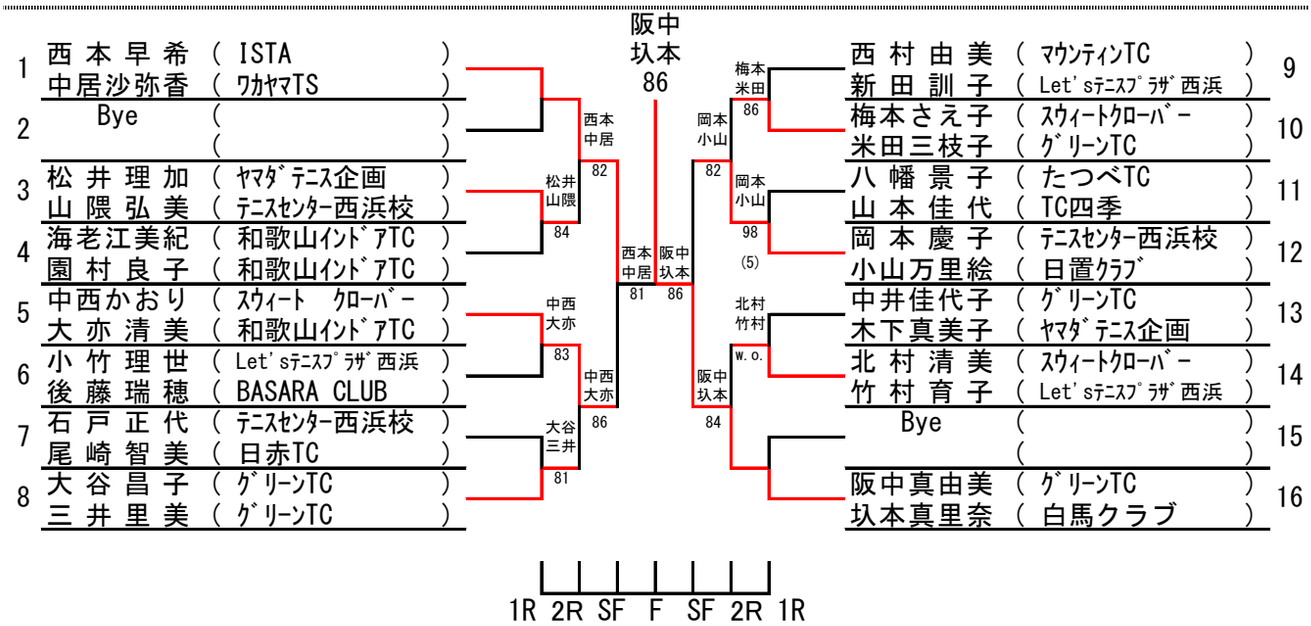# 女子ダブルス本戦トーナメント