女子ダブルス

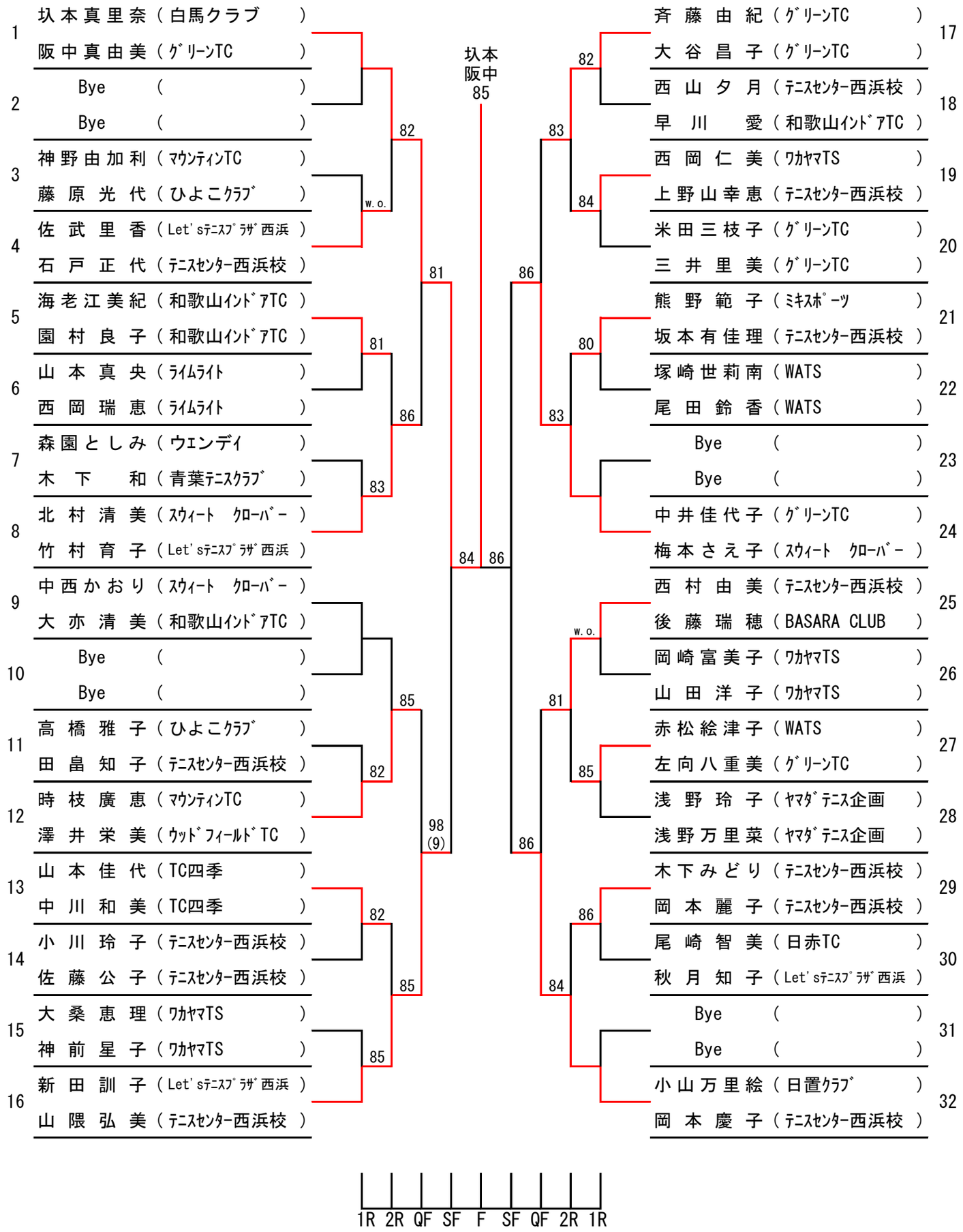
1 坂本真里奈（白馬クラブ）
阪中真由美（ｸﾞﾘｰﾝTC）
2 Bye（）
Bye（）
3 神野由加利（ﾏｳﾝﾃｨﾝTC）
藤原光代（ひよこｸﾗﾌﾞ）
4 佐武里香（Let'sﾃﾆｽﾌﾟﾗｻﾞ西浜）
石戸正代（ﾃﾆｽｾﾝﾀｰ西浜校）
5 海老江美紀（和歌山ｲﾝﾄﾞｱTC）
園村良子（和歌山ｲﾝﾄﾞｱTC）
6 山本真央（ﾗｲﾑﾗｲﾄ）
西岡瑞恵（ﾗｲﾑﾗｲﾄ）
7 森園としみ（ウエンディ）
木下和（青葉ﾃﾆｽｸﾗﾌﾞ）
8 北村清美（ｽｳｨｰﾄ ｸﾛｰﾊﾞｰ）
竹村育子（Let'sﾃﾆｽﾌﾟﾗｻﾞ西浜）
9 中西かおり（ｽｳｨｰﾄ ｸﾛｰﾊﾞｰ）
大亦清美（和歌山ｲﾝﾄﾞｱTC）
10 Bye（）
Bye（）
11 高橋雅子（ひよこｸﾗﾌﾞ）
田畠知子（ﾃﾆｽｾﾝﾀｰ西浜校）
12 時枝廣恵（ﾏｳﾝﾃｨﾝTC）
澤井栄美（ｳｯﾄﾞﾌｨｰﾙﾄﾞTC）
13 山本佳代（TC四季）
中川和美（TC四季）
14 小川玲子（ﾃﾆｽｾﾝﾀｰ西浜校）
佐藤公子（ﾃﾆｽｾﾝﾀｰ西浜校）
15 大桑恵理（ﾜｶﾔﾏTS）
神前星子（ﾜｶﾔﾏTS）
16 新田訓子（Let'sﾃﾆｽﾌﾟﾗｻﾞ西浜）
山隈弘美（ﾃﾆｽｾﾝﾀｰ西浜校）
17 斉藤由紀（ｸﾞﾘｰﾝTC）
大谷昌子（ｸﾞﾘｰﾝTC）
18 西山夕月（ﾃﾆｽｾﾝﾀｰ西浜校）
早川愛（和歌山ｲﾝﾄﾞｱTC）
19 西岡仁美（ﾜｶﾔﾏTS）
上野山幸恵（ﾃﾆｽｾﾝﾀｰ西浜校）
20 米田三枝子（ｸﾞﾘｰﾝTC）
三井里美（ｸﾞﾘｰﾝTC）
21 熊野範子（ﾐｷｽﾎﾟｰﾂ）
坂本有佳理（ﾃﾆｽｾﾝﾀｰ西浜校）
22 塚崎世莉南（WATS）
尾田鈴香（WATS）
23 Bye（）
Bye（）
24 中井佳代子（ｸﾞﾘｰﾝTC）
梅本さえ子（ｽｳｨｰﾄ ｸﾛｰﾊﾞｰ）
25 西村由美（ﾃﾆｽｾﾝﾀｰ西浜校）
後藤瑞穂（BASARA CLUB）
26 岡崎富美子（ﾜｶﾔﾏTS）
山田洋子（ﾜｶﾔﾏTS）
27 赤松絵津子（WATS）
左向八重美（ｸﾞﾘｰﾝTC）
28 浅野玲子（ﾔﾏﾀﾞﾃﾆｽ企画）
浅野万里菜（ﾔﾏﾀﾞﾃﾆｽ企画）
29 木下みどり（ﾃﾆｽｾﾝﾀｰ西浜校）
岡本麗子（ﾃﾆｽｾﾝﾀｰ西浜校）
30 尾崎智美（日赤TC）
秋月知子（Let'sﾃﾆｽﾌﾟﾗｻﾞ西浜）
31 Bye（）
Bye（）
32 小山万里絵（日置ｸﾗﾌﾞ）
岡本慶子（ﾃﾆｽｾﾝﾀｰ西浜校）
w.o.
坂本
阪中
85
82
81
86
83
84
86
98
(9)
85
82
85
82
85
86
83
84
86
83
80
86
81
85
86
84
86
w.o.
1R 2R QF SF F SF QF 2R 1R