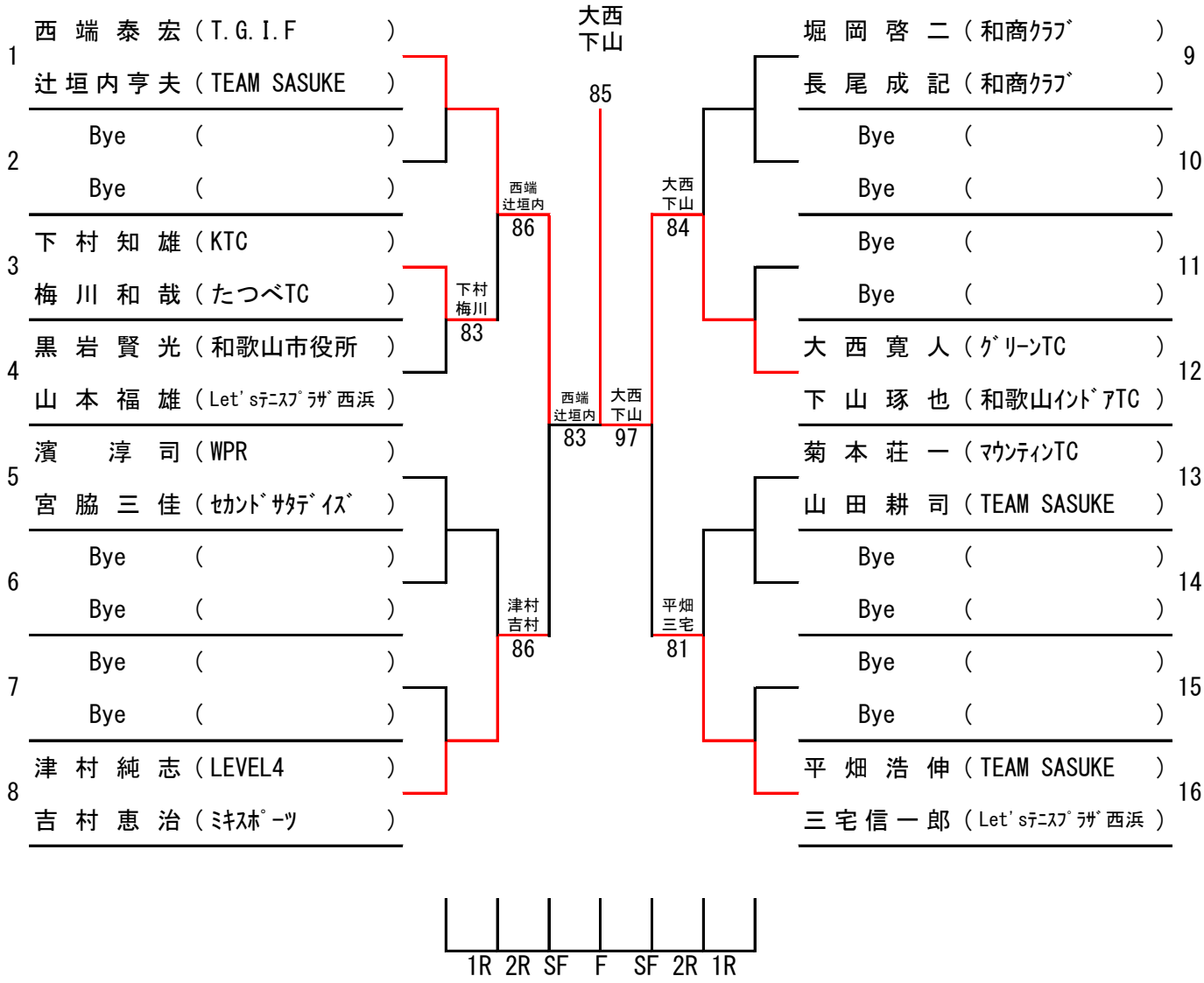45歳以上男子ダブルス