男子ダブルス本戦

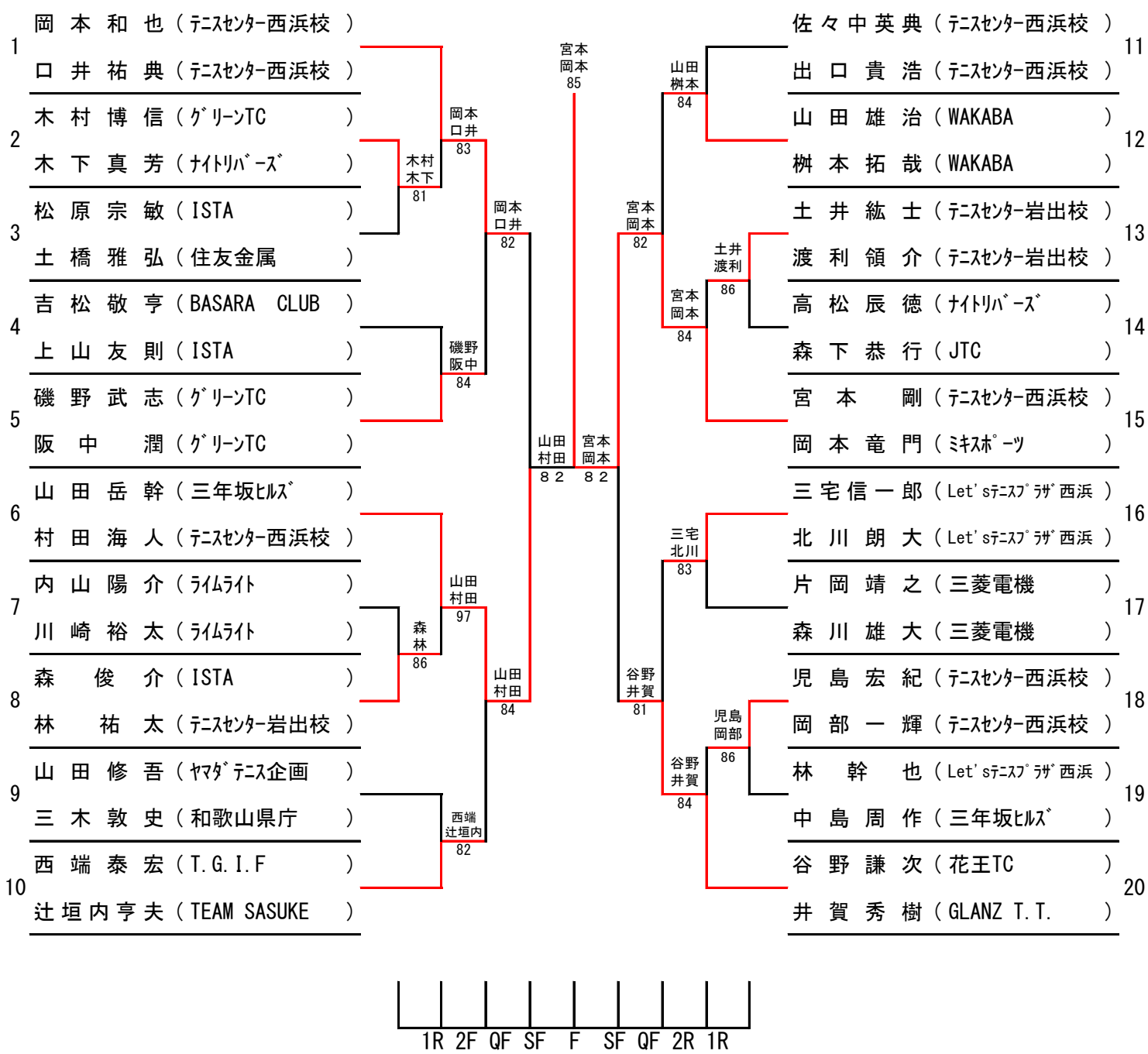
1 岡本和也（ﾃﾆｽｾﾝﾀｰ西浜校）
口井祐典（ﾃﾆｽｾﾝﾀｰ西浜校）
2 木村博信（ｸﾞﾘｰﾝTC）
木下真芳（ﾅｲﾄﾘﾊﾞｰｽﾞ）
3 松原宗敏（ISTA）
土橋雅弘（住友金属）
4 吉松敬亨（BASARA CLUB）
上山友則（ISTA）
5 磯野武志（ｸﾞﾘｰﾝTC）
阪中潤（ｸﾞﾘｰﾝTC）
6 山田岳幹（三年坂ﾋﾙｽﾞ）
村田海人（ﾃﾆｽｾﾝﾀｰ西浜校）
7 内山陽介（ﾗｲﾑﾗｲﾄ）
川崎裕太（ﾗｲﾑﾗｲﾄ）
8 森俊介（ISTA）
林祐太（ﾃﾆｽｾﾝﾀｰ岩出校）
9 山田修吾（ﾔﾏﾀﾞﾃﾆｽ企画）
三木敦史（和歌山県庁）
10 西端泰宏（T.G.I.F）
辻垣内亨夫（TEAM SASUKE）
11 佐々中英典（ﾃﾆｽｾﾝﾀｰ西浜校）
出口貴浩（ﾃﾆｽｾﾝﾀｰ西浜校）
12 山田雄治（WAKABA）
桝本拓哉（WAKABA）
13 土井紘士（ﾃﾆｽｾﾝﾀｰ岩出校）
渡利領介（ﾃﾆｽｾﾝﾀｰ岩出校）
14 高松辰徳（ﾅｲﾄﾘﾊﾞｰｽﾞ）
森下恭行（JTC）
15 宮本剛（ﾃﾆｽｾﾝﾀｰ西浜校）
岡本竜門（ﾐｷｽﾎﾟｰﾂ）
16 三宅信一郎（Let'sﾃﾆｽﾌﾟﾗｻﾞ西浜）
北川朗大（Let'sﾃﾆｽﾌﾟﾗｻﾞ西浜）
17 片岡靖之（三菱電機）
森川雄大（三菱電機）
18 児島宏紀（ﾃﾆｽｾﾝﾀｰ西浜校）
岡部一輝（ﾃﾆｽｾﾝﾀｰ西浜校）
19 林幹也（Let'sﾃﾆｽﾌﾟﾗｻﾞ西浜）
中島周作（三年坂ﾋﾙｽﾞ）
20 谷野謙次（花王TC）
井賀秀樹（GLANZ T.T.）
木村 木下 81
岡本 口井 83
森林 86
磯野 阪中 84
山田 村田 97
岡本 口井 82
西端 辻垣内 82
山田 村田 84
山田 村田 ８２
宮本 岡本 85
宮本 岡本 ８２
山田 桝本 84
宮本 岡本 82
土井 渡利 86
宮本 岡本 84
三宅 北川 83
谷野 井賀 81
児島 岡部 86
谷野 井賀 84
1R 2F QF SF F SF QF 2R 1R