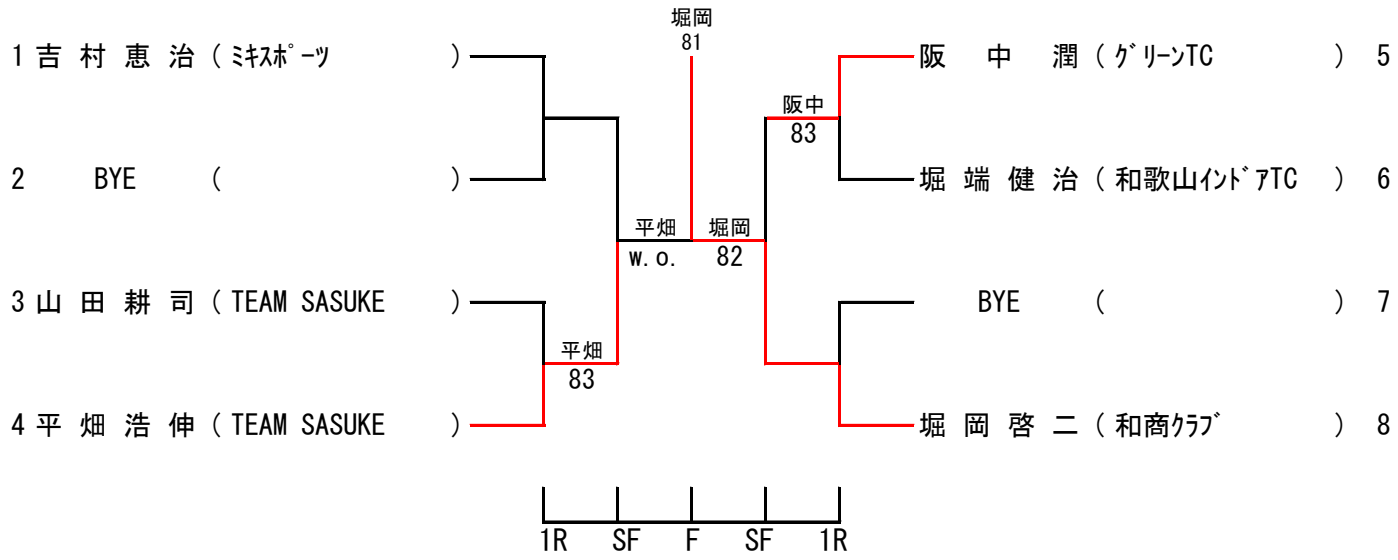45歳以上男子シングルス本戦