中学生女子

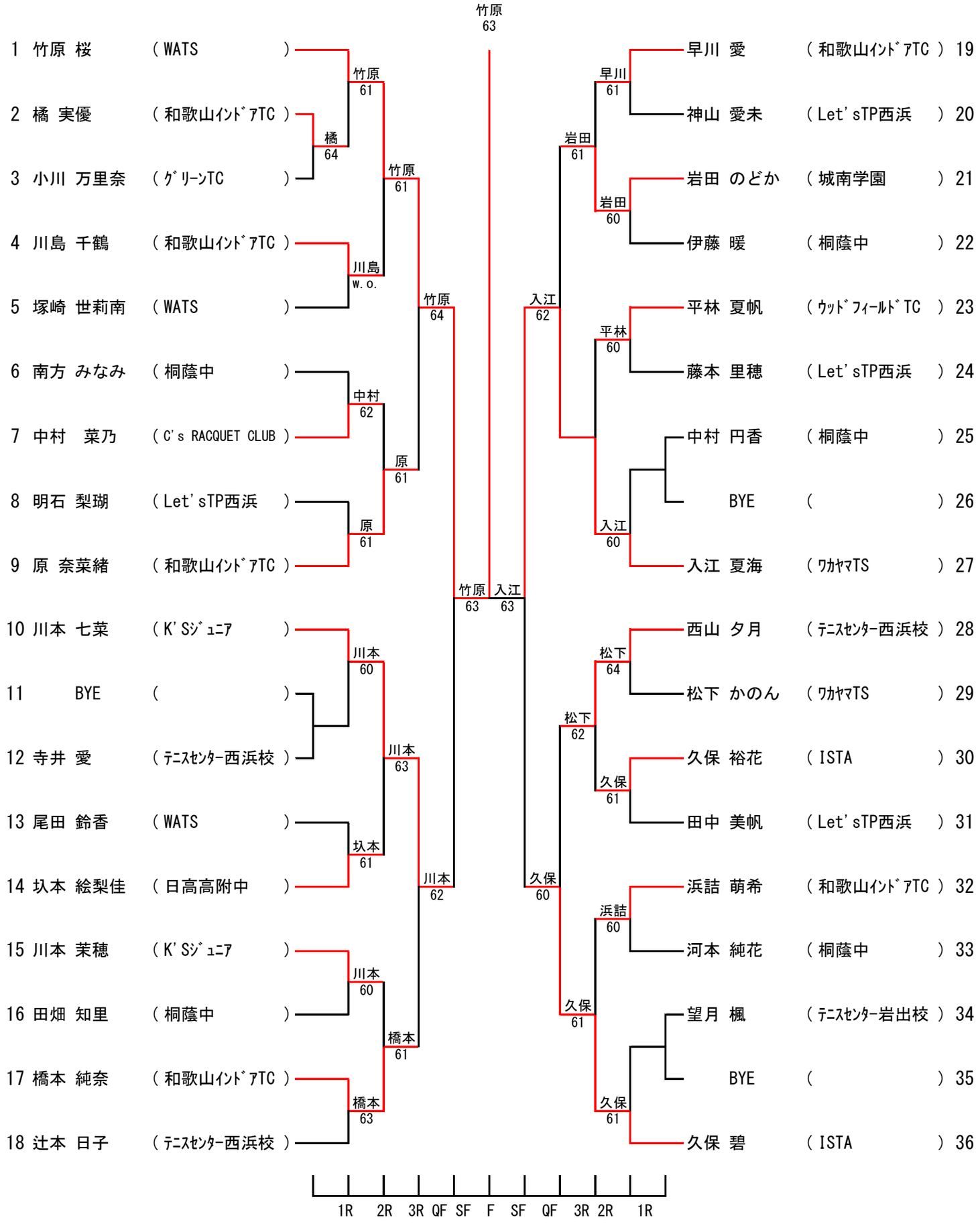
竹原 63
1 竹原 桜 (WATS)
2 橘 実優 (和歌山ｲﾝﾄﾞｱTC)
3 小川 万里奈 (ｸﾞﾘｰﾝTC)
4 川島 千鶴 (和歌山ｲﾝﾄﾞｱTC)
5 塚崎 世莉南 (WATS)
6 南方 みなみ (桐蔭中)
7 中村 菜乃 (C's RACQUET CLUB)
8 明石 梨瑚 (Let'sTP西浜)
9 原 奈菜緒 (和歌山ｲﾝﾄﾞｱTC)
10 川本 七菜 (K'Sｼﾞｭﾆｱ)
11 BYE ( )
12 寺井 愛 (ﾃﾆｽｾﾝﾀｰ西浜校)
13 尾田 鈴香 (WATS)
14 圦本 絵梨佳 (日高高附中)
15 川本 茉穂 (K'Sｼﾞｭﾆｱ)
16 田畑 知里 (桐蔭中)
17 橋本 純奈 (和歌山ｲﾝﾄﾞｱTC)
18 辻本 日子 (ﾃﾆｽｾﾝﾀｰ西浜校)
竹原 61
橘 64
竹原 61
川島 w.o.
竹原 64
中村 62
原 61
原 61
竹原 63
入江 63
川本 60
川本 63
圦本 61
川本 62
川本 60
橋本 61
橋本 63
早川 愛 (和歌山ｲﾝﾄﾞｱTC) 19
神山 愛未 (Let'sTP西浜) 20
岩田 のどか (城南学園) 21
伊藤 暖 (桐蔭中) 22
平林 夏帆 (ｳｯﾄﾞﾌｨｰﾙﾄﾞTC) 23
藤本 里穂 (Let'sTP西浜) 24
中村 円香 (桐蔭中) 25
BYE ( ) 26
入江 夏海 (ﾜｶﾔﾏTS) 27
西山 夕月 (ﾃﾆｽｾﾝﾀｰ西浜校) 28
松下 かのん (ﾜｶﾔﾏTS) 29
久保 裕花 (ISTA) 30
田中 美帆 (Let'sTP西浜) 31
浜詰 萌希 (和歌山ｲﾝﾄﾞｱTC) 32
河本 純花 (桐蔭中) 33
望月 楓 (ﾃﾆｽｾﾝﾀｰ岩出校) 34
BYE ( ) 35
久保 碧 (ISTA) 36
早川 61
岩田 61
岩田 60
入江 62
平林 60
入江 60
松下 64
松下 62
久保 61
久保 60
浜詰 60
久保 61
久保 61
1R 2R 3R QF SF F SF QF 3R 2R 1R