男子ダブルス

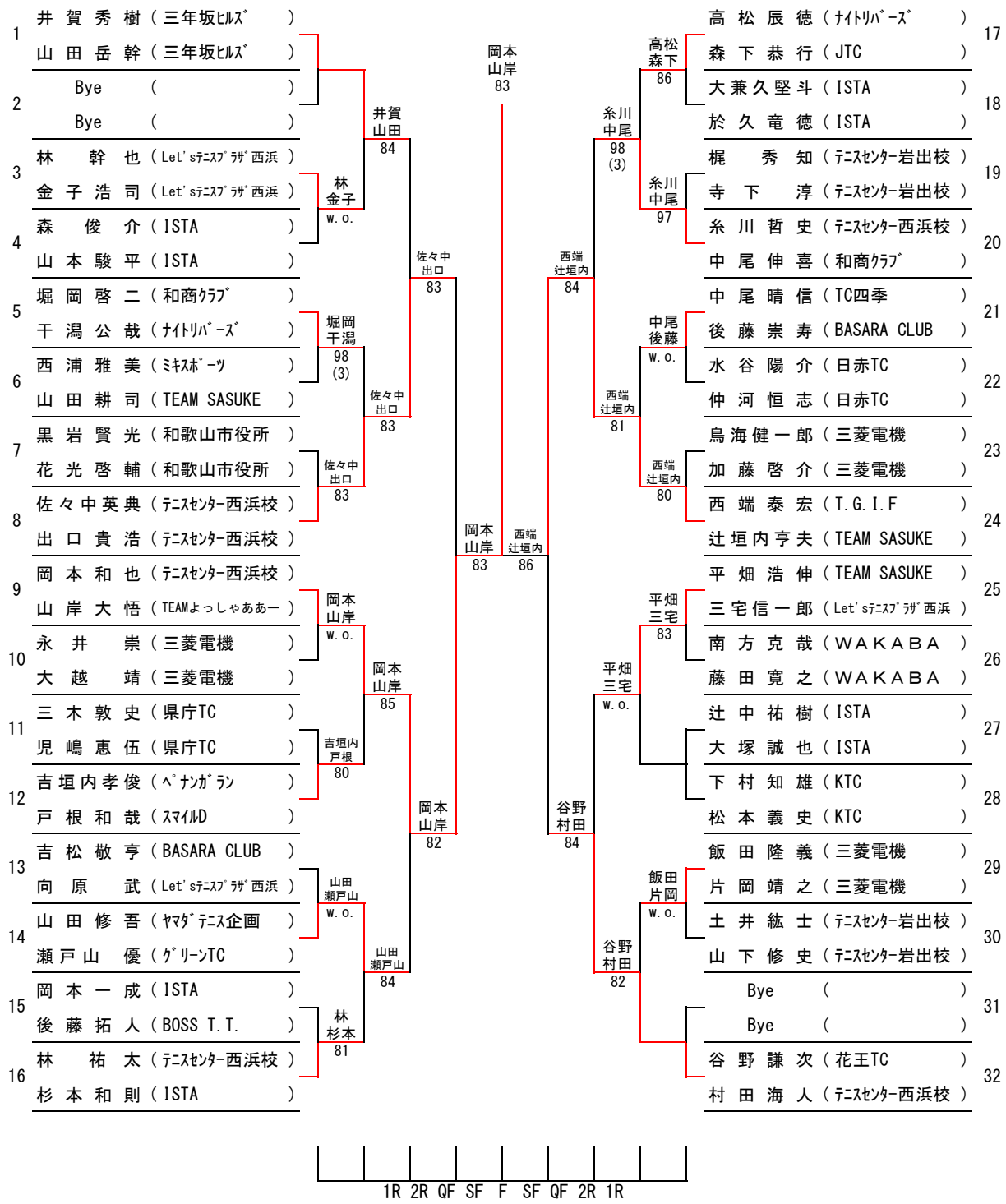
1 井賀秀樹（三年坂ﾋﾙｽﾞ）
山田岳幹（三年坂ﾋﾙｽﾞ）
2 Bye（）
Bye（）
3 林幹也（Let's ﾃﾆｽﾌﾟﾗｻﾞ西浜）
金子浩司（Let's ﾃﾆｽﾌﾟﾗｻﾞ西浜）
4 森俊介（ISTA）
山本駿平（ISTA）
5 堀岡啓二（和商ｸﾗﾌﾞ）
干潟公哉（ﾅｲﾄﾘﾊﾞｰｽﾞ）
6 西浦雅美（ﾐｷｽﾎﾟｰﾂ）
山田耕司（TEAM SASUKE）
7 黒岩賢光（和歌山市役所）
花光啓輔（和歌山市役所）
8 佐々中英典（ﾃﾆｽｾﾝﾀｰ西浜校）
出口貴浩（ﾃﾆｽｾﾝﾀｰ西浜校）
9 岡本和也（ﾃﾆｽｾﾝﾀｰ西浜校）
山岸大悟（TEAMよっしゃああー）
10 永井崇（三菱電機）
大越靖（三菱電機）
11 三木敦史（県庁TC）
児嶋恵伍（県庁TC）
12 吉垣内孝俊（ﾍﾟﾅﾝｶﾞﾗﾝ）
戸根和哉（ｽﾏｲﾙD）
13 吉松敬亨（BASARA CLUB）
向原武（Let's ﾃﾆｽﾌﾟﾗｻﾞ西浜）
14 山田修吾（ﾔﾏﾀﾞﾃﾆｽ企画）
瀬戸山優（ｸﾞﾘｰﾝTC）
15 岡本一成（ISTA）
後藤拓人（BOSS T.T.）
16 林祐太（ﾃﾆｽｾﾝﾀｰ西浜校）
杉本和則（ISTA）
井賀 山田 84
林 金子 W.O.
佐々中 出口 83
堀岡 干潟 98 (3)
佐々中 出口 83
佐々中 出口 83
岡本 山岸 W.O.
岡本 山岸 85
吉垣内 戸根 80
岡本 山岸 82
山田 瀬戸山 W.O.
山田 瀬戸山 84
林 杉本 81
岡本 山岸 83
岡本 山岸 83
西端 辻垣内 86
西端 辻垣内 84
谷野 村田 84
糸川 中尾 98 (3)
西端 辻垣内 81
平畑 三宅 W.O.
谷野 村田 82
高松 森下 86
糸川 中尾 97
中尾 後藤 W.O.
西端 辻垣内 80
平畑 三宅 83
飯田 片岡 W.O.
17 高松辰徳（ﾅｲﾄﾘﾊﾞｰｽﾞ）
森下恭行（JTC）
18 大兼久堅斗（ISTA）
於久竜徳（ISTA）
19 梶秀知（ﾃﾆｽｾﾝﾀｰ岩出校）
寺下淳（ﾃﾆｽｾﾝﾀｰ岩出校）
20 糸川哲史（ﾃﾆｽｾﾝﾀｰ西浜校）
中尾伸喜（和商ｸﾗﾌﾞ）
21 中尾晴信（TC四季）
後藤崇寿（BASARA CLUB）
22 水谷陽介（日赤TC）
仲河恒志（日赤TC）
23 鳥海健一郎（三菱電機）
加藤啓介（三菱電機）
24 西端泰宏（T.G.I.F）
辻垣内亨夫（TEAM SASUKE）
25 平畑浩伸（TEAM SASUKE）
三宅信一郎（Let's ﾃﾆｽﾌﾟﾗｻﾞ西浜）
26 南方克哉（WAKABA）
藤田寛之（WAKABA）
27 辻中祐樹（ISTA）
大塚誠也（ISTA）
28 下村知雄（KTC）
松本義史（KTC）
29 飯田隆義（三菱電機）
片岡靖之（三菱電機）
30 土井紘士（ﾃﾆｽｾﾝﾀｰ岩出校）
山下修史（ﾃﾆｽｾﾝﾀｰ岩出校）
31 Bye（）
Bye（）
32 谷野謙次（花王TC）
村田海人（ﾃﾆｽｾﾝﾀｰ西浜校）
1R 2R QF SF F SF QF 2R 1R