男子シングルス

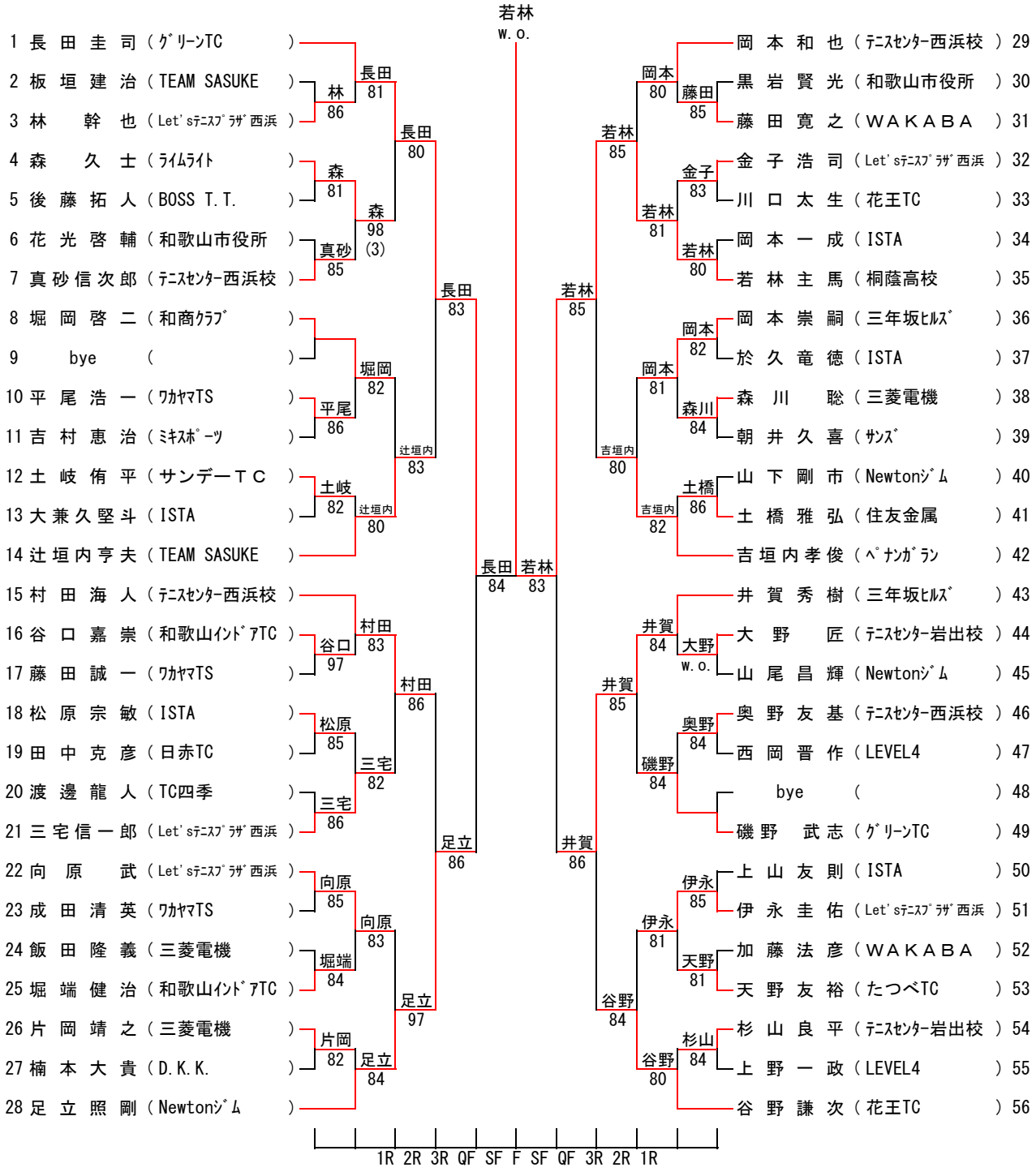
1 長田圭司（ｸﾞﾘｰﾝTC）
2 板垣建治（TEAM SASUKE）
3 林幹也（Let's ﾃﾆｽﾌﾟﾗｻﾞ西浜）
4 森久士（ﾗｲﾑﾗｲﾄ）
5 後藤拓人（BOSS T.T.）
6 花光啓輔（和歌山市役所）
7 真砂信次郎（ﾃﾆｽｾﾝﾀｰ西浜校）
8 堀岡啓二（和商ｸﾗﾌﾞ）
9 bye（）
10 平尾浩一（ﾜｶﾔﾏTS）
11 吉村恵治（ﾐｷｽﾎﾟｰﾂ）
12 土岐侑平（サンデーＴＣ）
13 大兼久堅斗（ISTA）
14 辻垣内亨夫（TEAM SASUKE）
15 村田海人（ﾃﾆｽｾﾝﾀｰ西浜校）
16 谷口嘉崇（和歌山ｲﾝﾄﾞｱTC）
17 藤田誠一（ﾜｶﾔﾏTS）
18 松原宗敏（ISTA）
19 田中克彦（日赤TC）
20 渡邊龍人（TC四季）
21 三宅信一郎（Let's ﾃﾆｽﾌﾟﾗｻﾞ西浜）
22 向原武（Let's ﾃﾆｽﾌﾟﾗｻﾞ西浜）
23 成田清英（ﾜｶﾔﾏTS）
24 飯田隆義（三菱電機）
25 堀端健治（和歌山ｲﾝﾄﾞｱTC）
26 片岡靖之（三菱電機）
27 楠本大貴（D.K.K.）
28 足立照剛（Newtonｼﾞﾑ）
林 86
長田 81
森 81
森 98 (3)
真砂 85
長田 80
堀岡 82
平尾 86
辻垣内 83
土岐 82
辻垣内 80
長田 83
村田 83
谷口 97
村田 86
松原 85
三宅 82
三宅 86
足立 86
向原 85
向原 83
堀端 84
足立 97
片岡 82
足立 84
若林 w.o.
長田 84
若林 83
岡本和也（ﾃﾆｽｾﾝﾀｰ西浜校）29
黒岩賢光（和歌山市役所）30
藤田寛之（ＷＡＫＡＢＡ）31
金子浩司（Let's ﾃﾆｽﾌﾟﾗｻﾞ西浜）32
川口太生（花王TC）33
岡本一成（ISTA）34
若林主馬（桐蔭高校）35
岡本崇嗣（三年坂ﾋﾙｽﾞ）36
於久竜徳（ISTA）37
森川聡（三菱電機）38
朝井久喜（ｻﾝｽﾞ）39
山下剛市（Newtonｼﾞﾑ）40
土橋雅弘（住友金属）41
吉垣内孝俊（ﾍﾟﾅﾝｶﾞﾗﾝ）42
井賀秀樹（三年坂ﾋﾙｽﾞ）43
大野匠（ﾃﾆｽｾﾝﾀｰ岩出校）44
山尾昌輝（Newtonｼﾞﾑ）45
奥野友基（ﾃﾆｽｾﾝﾀｰ西浜校）46
西岡晋作（LEVEL4）47
bye（）48
磯野武志（ｸﾞﾘｰﾝTC）49
上山友則（ISTA）50
伊永圭佑（Let's ﾃﾆｽﾌﾟﾗｻﾞ西浜）51
加藤法彦（ＷＡＫＡＢＡ）52
天野友裕（たつべTC）53
杉山良平（ﾃﾆｽｾﾝﾀｰ岩出校）54
上野一政（LEVEL4）55
谷野謙次（花王TC）56
岡本 80
藤田 85
金子 83
若林 81
若林 80
岡本 82
森川 84
岡本 81
土橋 86
吉垣内 82
若林 85
吉垣内 80
若林 85
井賀 84
大野 w.o.
井賀 85
奥野 84
磯野 84
井賀 86
伊永 85
伊永 81
天野 81
谷野 84
杉山 84
谷野 80
1R 2R 3R QF SF F SF QF 3R 2R 1R