男子ダブルス本戦

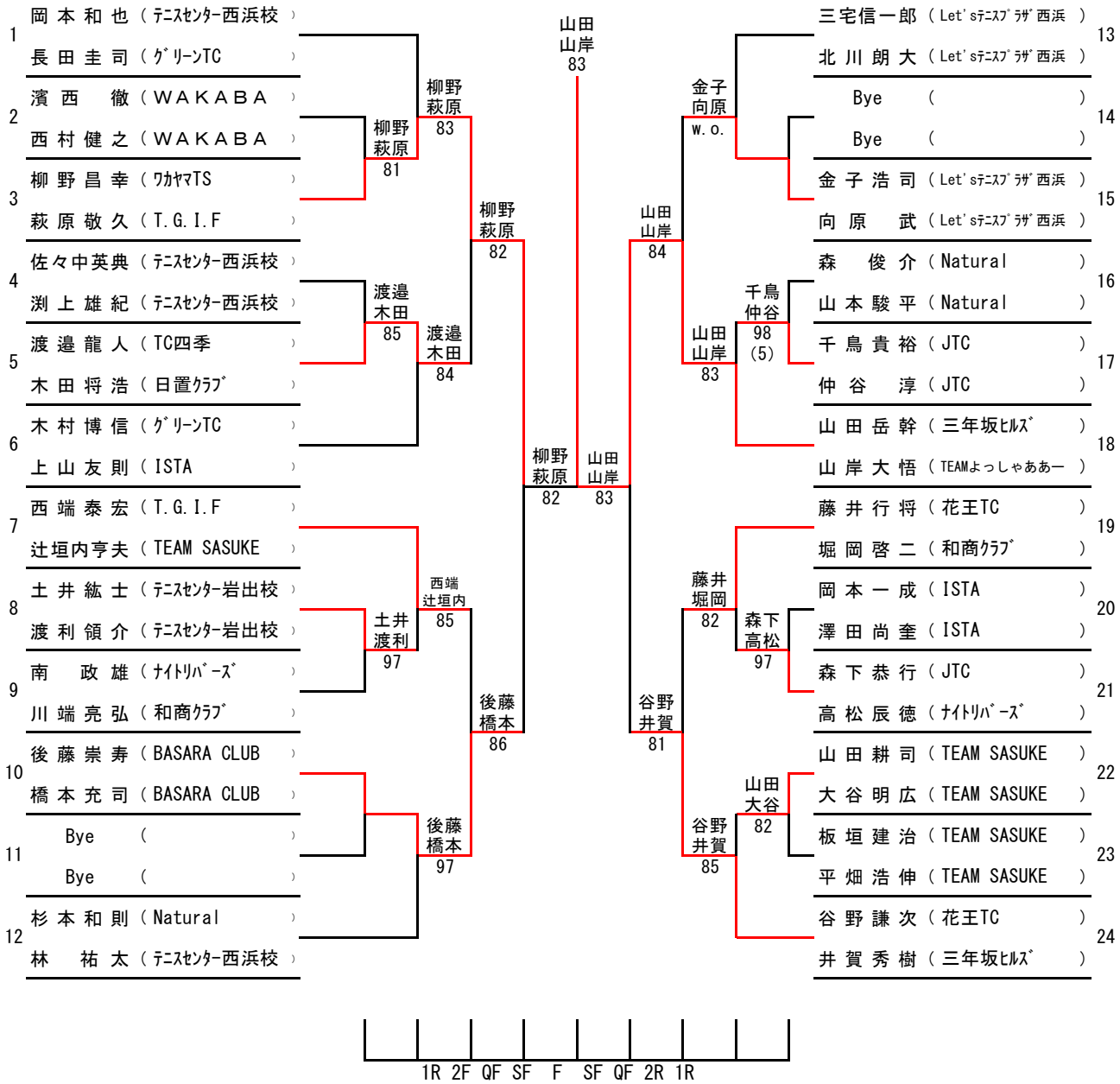
1 岡本和也（ﾃﾆｽｾﾝﾀｰ西浜校）
長田圭司（ｸﾞﾘｰﾝTC）
2 濱西　徹（ＷＡＫＡＢＡ）
西村健之（ＷＡＫＡＢＡ）
3 柳野昌幸（ﾜｶﾔﾏTS）
萩原敬久（T.G.I.F）
4 佐々中英典（ﾃﾆｽｾﾝﾀｰ西浜校）
渕上雄紀（ﾃﾆｽｾﾝﾀｰ西浜校）
5 渡邉龍人（TC四季）
木田将浩（日置ｸﾗﾌﾞ）
6 木村博信（ｸﾞﾘｰﾝTC）
上山友則（ISTA）
7 西端泰宏（T.G.I.F）
辻垣内亨夫（TEAM SASUKE）
8 土井紘士（ﾃﾆｽｾﾝﾀｰ岩出校）
渡利領介（ﾃﾆｽｾﾝﾀｰ岩出校）
9 南　政雄（ﾅｲﾄﾘﾊﾞｰｽﾞ）
川端亮弘（和商ｸﾗﾌﾞ）
10 後藤崇寿（BASARA CLUB）
橋本充司（BASARA CLUB）
11 Bye（　）
Bye（　）
12 杉本和則（Natural）
林　祐太（ﾃﾆｽｾﾝﾀｰ西浜校）
柳野 萩原 81
渡邉 木田 85
柳野 萩原 83
渡邉 木田 84
柳野 萩原 82
西端 辻垣内 85
土井 渡利 97
後藤 橋本 97
後藤 橋本 86
柳野 萩原 82
山田 山岸 83
山田 山岸 83
13 三宅信一郎（Let'sﾃﾆｽﾌﾟﾗｻﾞ西浜）
北川朗大（Let'sﾃﾆｽﾌﾟﾗｻﾞ西浜）
14 Bye（　）
Bye（　）
15 金子浩司（Let'sﾃﾆｽﾌﾟﾗｻﾞ西浜）
向原　武（Let'sﾃﾆｽﾌﾟﾗｻﾞ西浜）
16 森　俊介（Natural）
山本駿平（Natural）
17 千鳥貴裕（JTC）
仲谷　淳（JTC）
18 山田岳幹（三年坂ﾋﾙｽﾞ）
山岸大悟（TEAMよっしゃああー）
19 藤井行将（花王TC）
堀岡啓二（和商ｸﾗﾌﾞ）
20 岡本一成（ISTA）
澤田尚奎（ISTA）
21 森下恭行（JTC）
高松辰徳（ﾅｲﾄﾘﾊﾞｰｽﾞ）
22 山田耕司（TEAM SASUKE）
大谷明広（TEAM SASUKE）
23 板垣建治（TEAM SASUKE）
平畑浩伸（TEAM SASUKE）
24 谷野謙次（花王TC）
井賀秀樹（三年坂ﾋﾙｽﾞ）
金子 向原 w.o.
山田 山岸 84
千鳥 仲谷 98 (5)
山田 山岸 83
藤井 堀岡 82
森下 高松 97
谷野 井賀 81
山田 大谷 82
谷野 井賀 85
1R 2F QF SF F SF QF 2R 1R