中学生男子

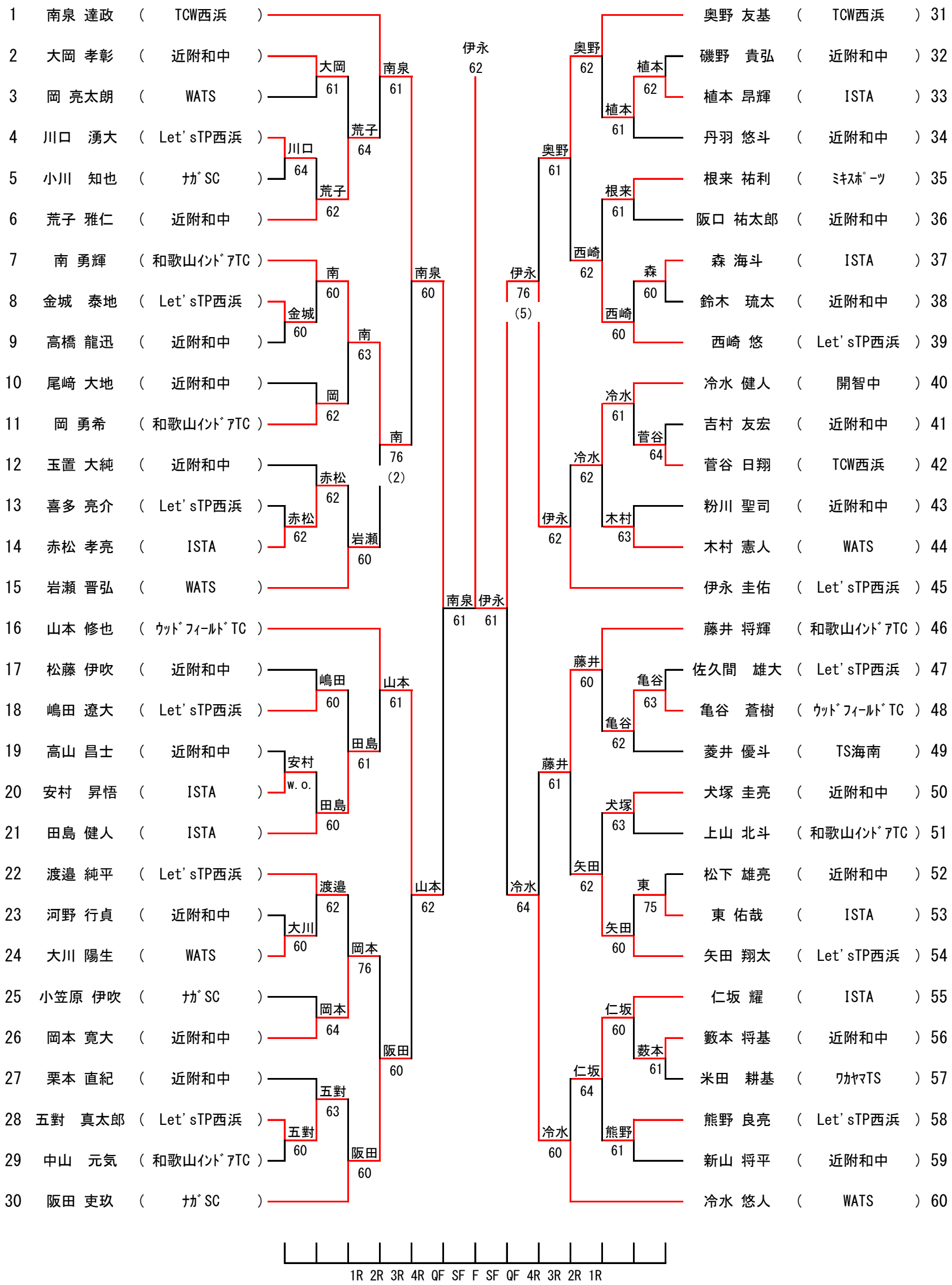
1 南泉 達政 (TCW西浜)
2 大岡 孝彰 (近附和中)
3 岡 亮太朗 (WATS)
4 川口 湧大 (Let'sTP西浜)
5 小川 知也 (ﾅｶﾞSC)
6 荒子 雅仁 (近附和中)
7 南 勇輝 (和歌山ｲﾝﾄﾞｱTC)
8 金城 泰地 (Let'sTP西浜)
9 高橋 龍迅 (近附和中)
10 尾﨑 大地 (近附和中)
11 岡 勇希 (和歌山ｲﾝﾄﾞｱTC)
12 玉置 大純 (近附和中)
13 喜多 亮介 (Let'sTP西浜)
14 赤松 孝亮 (ISTA)
15 岩瀬 晋弘 (WATS)
16 山本 修也 (ｳｯﾄﾞﾌｨｰﾙﾄﾞTC)
17 松藤 伊吹 (近附和中)
18 嶋田 遼大 (Let'sTP西浜)
19 高山 昌士 (近附和中)
20 安村 昇悟 (ISTA)
21 田島 健人 (ISTA)
22 渡邉 純平 (Let'sTP西浜)
23 河野 行貞 (近附和中)
24 大川 陽生 (WATS)
25 小笠原 伊吹 (ﾅｶﾞSC)
26 岡本 寛大 (近附和中)
27 栗本 直紀 (近附和中)
28 五對 真太郎 (Let'sTP西浜)
29 中山 元気 (和歌山ｲﾝﾄﾞｱTC)
30 阪田 吏玖 (ﾅｶﾞSC)
大岡 61
川口 64
荒子 62
荒子 64
南 60
金城 60
南 63
岡 62
赤松 62
赤松 62
岩瀬 60
嶋田 60
田島 61
安村 w.o.
田島 60
渡邉 62
大川 60
岡本 76
岡本 64
五對 63
五對 60
阪田 60
阪田 60
南泉 61
山本 61
南泉 60
山本 62
南 76 (2)
南泉 61
伊永 61
伊永 62
31 奥野 友基 (TCW西浜)
32 磯野 貴弘 (近附和中)
33 植本 昂輝 (ISTA)
34 丹羽 悠斗 (近附和中)
35 根来 祐利 (ﾐｷｽﾎﾟｰﾂ)
36 阪口 祐太郎 (近附和中)
37 森 海斗 (ISTA)
38 鈴木 琉太 (近附和中)
39 西崎 悠 (Let'sTP西浜)
40 冷水 健人 (開智中)
41 吉村 友宏 (近附和中)
42 菅谷 日翔 (TCW西浜)
43 粉川 聖司 (近附和中)
44 木村 憲人 (WATS)
45 伊永 圭佑 (Let'sTP西浜)
46 藤井 将輝 (和歌山ｲﾝﾄﾞｱTC)
47 佐久間 雄大 (Let'sTP西浜)
48 亀谷 蒼樹 (ｳｯﾄﾞﾌｨｰﾙﾄﾞTC)
49 菱井 優斗 (TS海南)
50 犬塚 圭亮 (近附和中)
51 上山 北斗 (和歌山ｲﾝﾄﾞｱTC)
52 松下 雄亮 (近附和中)
53 東 佑哉 (ISTA)
54 矢田 翔太 (Let'sTP西浜)
55 仁坂 耀 (ISTA)
56 藪本 将基 (近附和中)
57 米田 耕基 (ﾜｶﾔﾏTS)
58 熊野 良亮 (Let'sTP西浜)
59 新山 将平 (近附和中)
60 冷水 悠人 (WATS)
植本 62
植本 61
奥野 62
根来 61
森 60
西崎 60
西崎 62
奥野 61
冷水 61
菅谷 64
冷水 62
木村 63
伊永 62
伊永 76 (5)
亀谷 63
亀谷 62
藤井 60
犬塚 63
矢田 62
東 75
矢田 60
藤井 61
仁坂 60
藪本 61
仁坂 64
熊野 61
冷水 60
冷水 64
南泉 61
伊永 61
1R 2R 3R 4R QF SF F SF QF 4R 3R 2R 1R