男子ダブルス

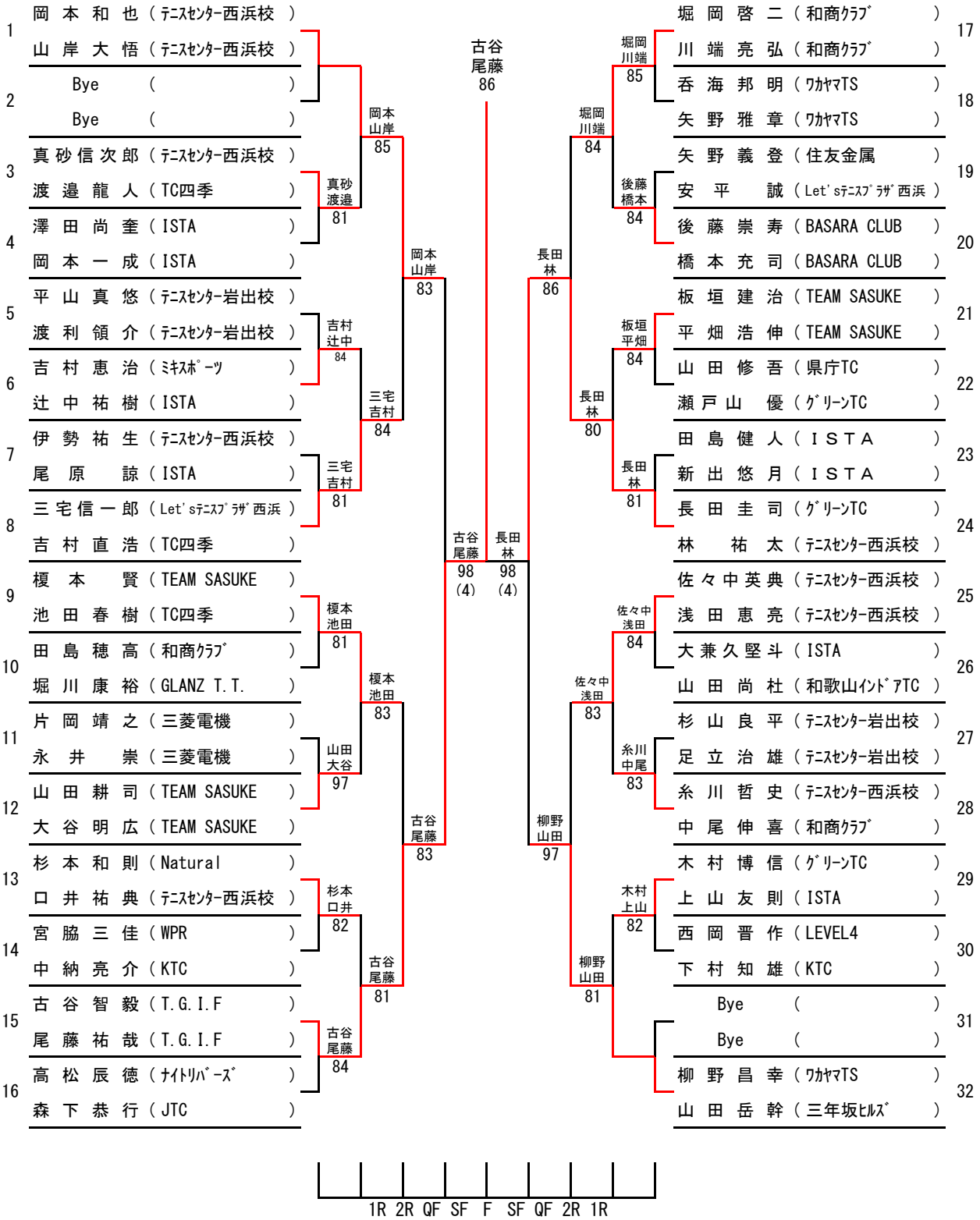
1 岡本和也（ﾃﾆｽｾﾝﾀｰ西浜校）
山岸大悟（ﾃﾆｽｾﾝﾀｰ西浜校）
2 Bye（ ）
Bye（ ）
3 真砂信次郎（ﾃﾆｽｾﾝﾀｰ西浜校）
渡邉龍人（TC四季）
4 澤田尚奎（ISTA）
岡本一成（ISTA）
5 平山真悠（ﾃﾆｽｾﾝﾀｰ岩出校）
渡利領介（ﾃﾆｽｾﾝﾀｰ岩出校）
6 吉村恵治（ﾐｷｽﾎﾟｰﾂ）
辻中祐樹（ISTA）
7 伊勢祐生（ﾃﾆｽｾﾝﾀｰ西浜校）
尾原諒（ISTA）
8 三宅信一郎（Let'sﾃﾆｽﾌﾟﾗｻﾞ西浜）
吉村直浩（TC四季）
9 榎本賢（TEAM SASUKE）
池田春樹（TC四季）
10 田島穂高（和商ｸﾗﾌﾞ）
堀川康裕（GLANZ T.T.）
11 片岡靖之（三菱電機）
永井崇（三菱電機）
12 山田耕司（TEAM SASUKE）
大谷明広（TEAM SASUKE）
13 杉本和則（Natural）
口井祐典（ﾃﾆｽｾﾝﾀｰ西浜校）
14 宮脇三佳（WPR）
中納亮介（KTC）
15 古谷智毅（T.G.I.F）
尾藤祐哉（T.G.I.F）
16 高松辰徳（ﾅｲﾄﾘﾊﾞｰｽﾞ）
森下恭行（JTC）
真砂 渡邉 81
吉村 辻中 84
三宅 吉村 81
榎本 池田 81
山田 大谷 97
杉本 口井 82
古谷 尾藤 84
岡本 山岸 85
三宅 吉村 84
榎本 池田 83
古谷 尾藤 81
岡本 山岸 83
古谷 尾藤 83
古谷 尾藤 86
古谷 尾藤 98 (4)
長田 林 98 (4)
長田 林 86
柳野 山田 97
堀岡 川端 84
長田 林 80
佐々中 浅田 83
柳野 山田 81
堀岡 川端 85
後藤 橋本 84
板垣 平畑 84
長田 林 81
佐々中 浅田 84
糸川 中尾 83
木村 上山 82
17 堀岡啓二（和商ｸﾗﾌﾞ）
川端亮弘（和商ｸﾗﾌﾞ）
18 呑海邦明（ﾜｶﾔﾏTS）
矢野雅章（ﾜｶﾔﾏTS）
19 矢野義登（住友金属）
安平誠（Let'sﾃﾆｽﾌﾟﾗｻﾞ西浜）
20 後藤崇寿（BASARA CLUB）
橋本充司（BASARA CLUB）
21 板垣建治（TEAM SASUKE）
平畑浩伸（TEAM SASUKE）
22 山田修吾（県庁TC）
瀬戸山優（ｸﾞﾘｰﾝTC）
23 田島健人（ＩＳＴＡ）
新出悠月（ＩＳＴＡ）
24 長田圭司（ｸﾞﾘｰﾝTC）
林祐太（ﾃﾆｽｾﾝﾀｰ西浜校）
25 佐々中英典（ﾃﾆｽｾﾝﾀｰ西浜校）
浅田恵亮（ﾃﾆｽｾﾝﾀｰ西浜校）
26 大兼久堅斗（ISTA）
山田尚杜（和歌山ｲﾝﾄﾞｱTC）
27 杉山良平（ﾃﾆｽｾﾝﾀｰ岩出校）
足立治雄（ﾃﾆｽｾﾝﾀｰ岩出校）
28 糸川哲史（ﾃﾆｽｾﾝﾀｰ西浜校）
中尾伸喜（和商ｸﾗﾌﾞ）
29 木村博信（ｸﾞﾘｰﾝTC）
上山友則（ISTA）
30 西岡晋作（LEVEL4）
下村知雄（KTC）
31 Bye（ ）
Bye（ ）
32 柳野昌幸（ﾜｶﾔﾏTS）
山田岳幹（三年坂ﾋﾙｽﾞ）
1R 2R QF SF F SF QF 2R 1R