女子ダブルス

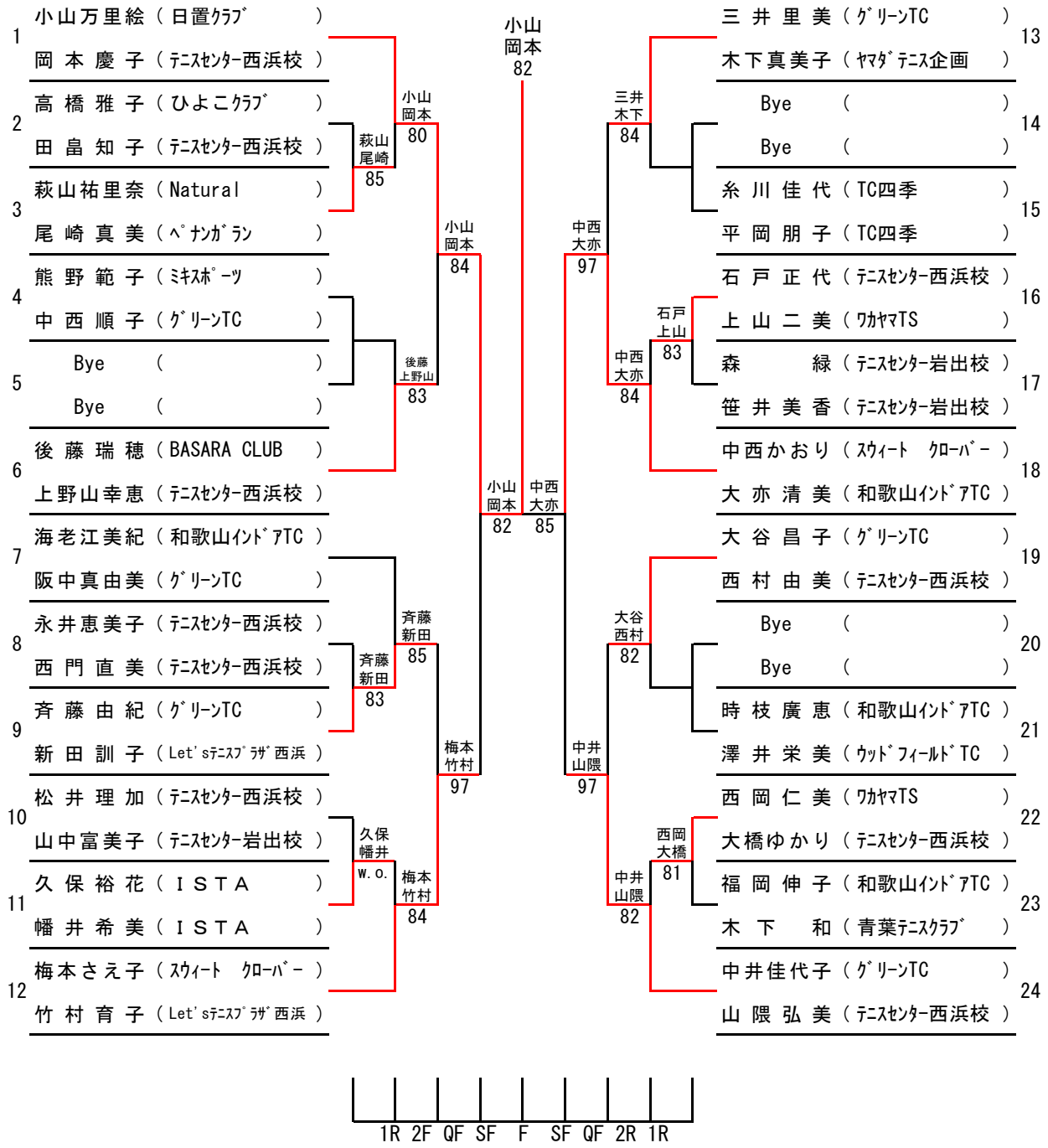
1 小山万里絵（日置ｸﾗﾌﾞ）
岡本慶子（ﾃﾆｽｾﾝﾀｰ西浜校）
2 高橋雅子（ひよこｸﾗﾌﾞ）
田畠知子（ﾃﾆｽｾﾝﾀｰ西浜校）
3 萩山祐里奈（Natural）
尾崎真美（ﾍﾟﾅﾝｶﾞﾗﾝ）
4 熊野範子（ﾐｷｽﾎﾟｰﾂ）
中西順子（ｸﾞﾘｰﾝTC）
5 Bye（）
Bye（）
6 後藤瑞穂（BASARA CLUB）
上野山幸恵（ﾃﾆｽｾﾝﾀｰ西浜校）
7 海老江美紀（和歌山ｲﾝﾄﾞｱTC）
阪中真由美（ｸﾞﾘｰﾝTC）
8 永井恵美子（ﾃﾆｽｾﾝﾀｰ西浜校）
西門直美（ﾃﾆｽｾﾝﾀｰ西浜校）
9 斉藤由紀（ｸﾞﾘｰﾝTC）
新田訓子（Let's ﾃﾆｽﾌﾟﾗｻﾞ西浜）
10 松井理加（ﾃﾆｽｾﾝﾀｰ西浜校）
山中富美子（ﾃﾆｽｾﾝﾀｰ岩出校）
11 久保裕花（ＩＳＴＡ）
幡井希美（ＩＳＴＡ）
12 梅本さえ子（ｽｳｨｰﾄ　ｸﾛｰﾊﾞｰ）
竹村育子（Let's ﾃﾆｽﾌﾟﾗｻﾞ西浜）
萩山 尾崎 85
小山 岡本 80
後藤 上野山 83
斉藤 新田 83
斉藤 新田 85
久保 幡井 W.O.
梅本 竹村 84
小山 岡本 84
梅本 竹村 97
小山 岡本 82
小山 岡本 82
中西 大亦 85
中西 大亦 97
中井 山隈 97
三井 木下 84
中西 大亦 84
石戸 上山 83
大谷 西村 82
中井 山隈 82
西岡 大橋 81
13 三井里美（ｸﾞﾘｰﾝTC）
木下真美子（ﾔﾏﾀﾞﾃﾆｽ企画）
14 Bye（）
Bye（）
15 糸川佳代（TC四季）
平岡朋子（TC四季）
16 石戸正代（ﾃﾆｽｾﾝﾀｰ西浜校）
上山二美（ﾜｶﾔﾏTS）
17 森　緑（ﾃﾆｽｾﾝﾀｰ岩出校）
笹井美香（ﾃﾆｽｾﾝﾀｰ岩出校）
18 中西かおり（ｽｳｨｰﾄ　ｸﾛｰﾊﾞｰ）
大亦清美（和歌山ｲﾝﾄﾞｱTC）
19 大谷昌子（ｸﾞﾘｰﾝTC）
西村由美（ﾃﾆｽｾﾝﾀｰ西浜校）
20 Bye（）
Bye（）
21 時枝廣恵（和歌山ｲﾝﾄﾞｱTC）
澤井栄美（ｳｯﾄﾞﾌｨｰﾙﾄﾞTC）
22 西岡仁美（ﾜｶﾔﾏTS）
大橋ゆかり（ﾃﾆｽｾﾝﾀｰ西浜校）
23 福岡伸子（和歌山ｲﾝﾄﾞｱTC）
木下　和（青葉ﾃﾆｽｸﾗﾌﾞ）
24 中井佳代子（ｸﾞﾘｰﾝTC）
山隈弘美（ﾃﾆｽｾﾝﾀｰ西浜校）
1R 2F QF SF F SF QF 2R 1R