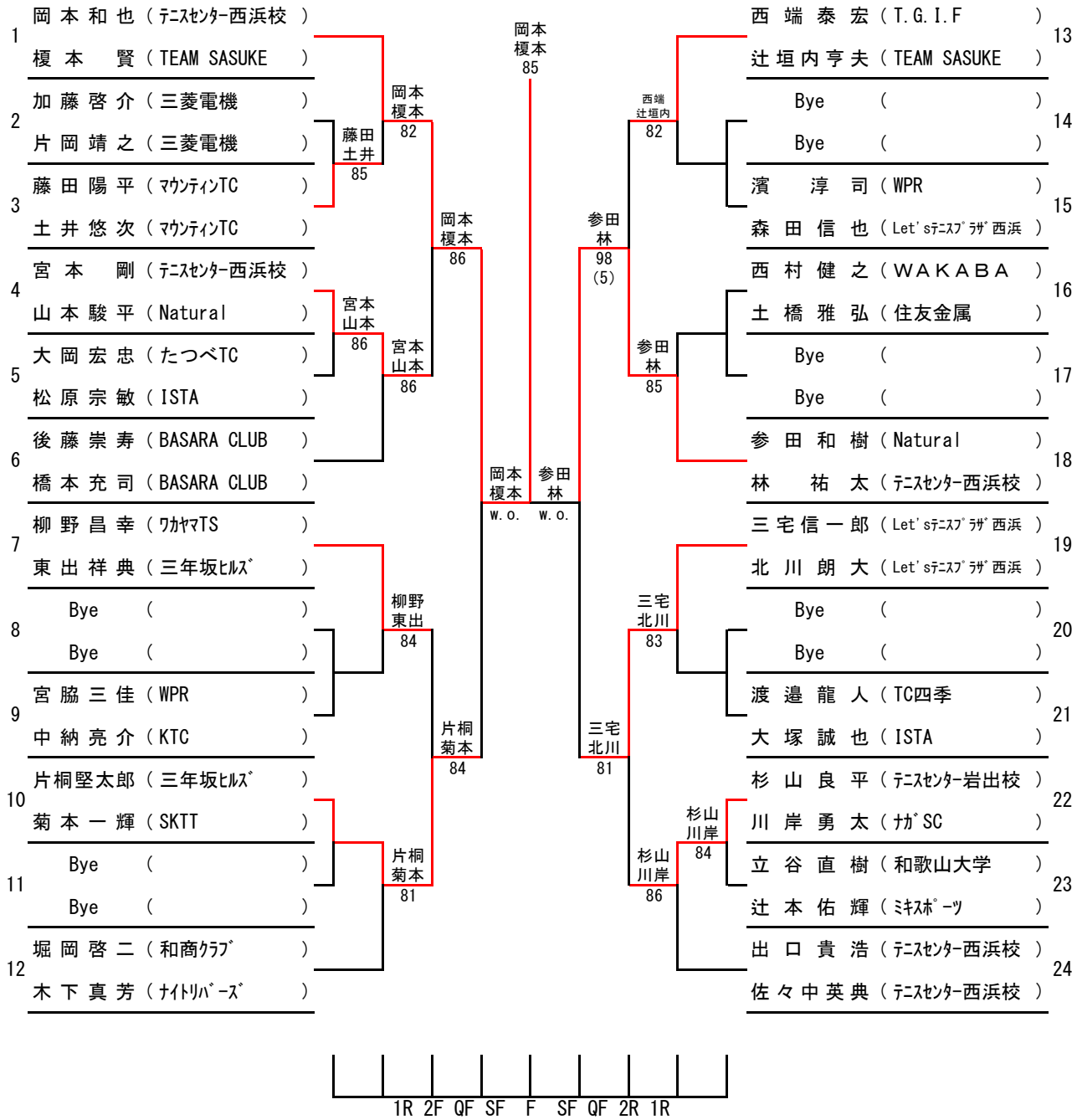男子ダブルス本戦トーナメント