男子ダブルス

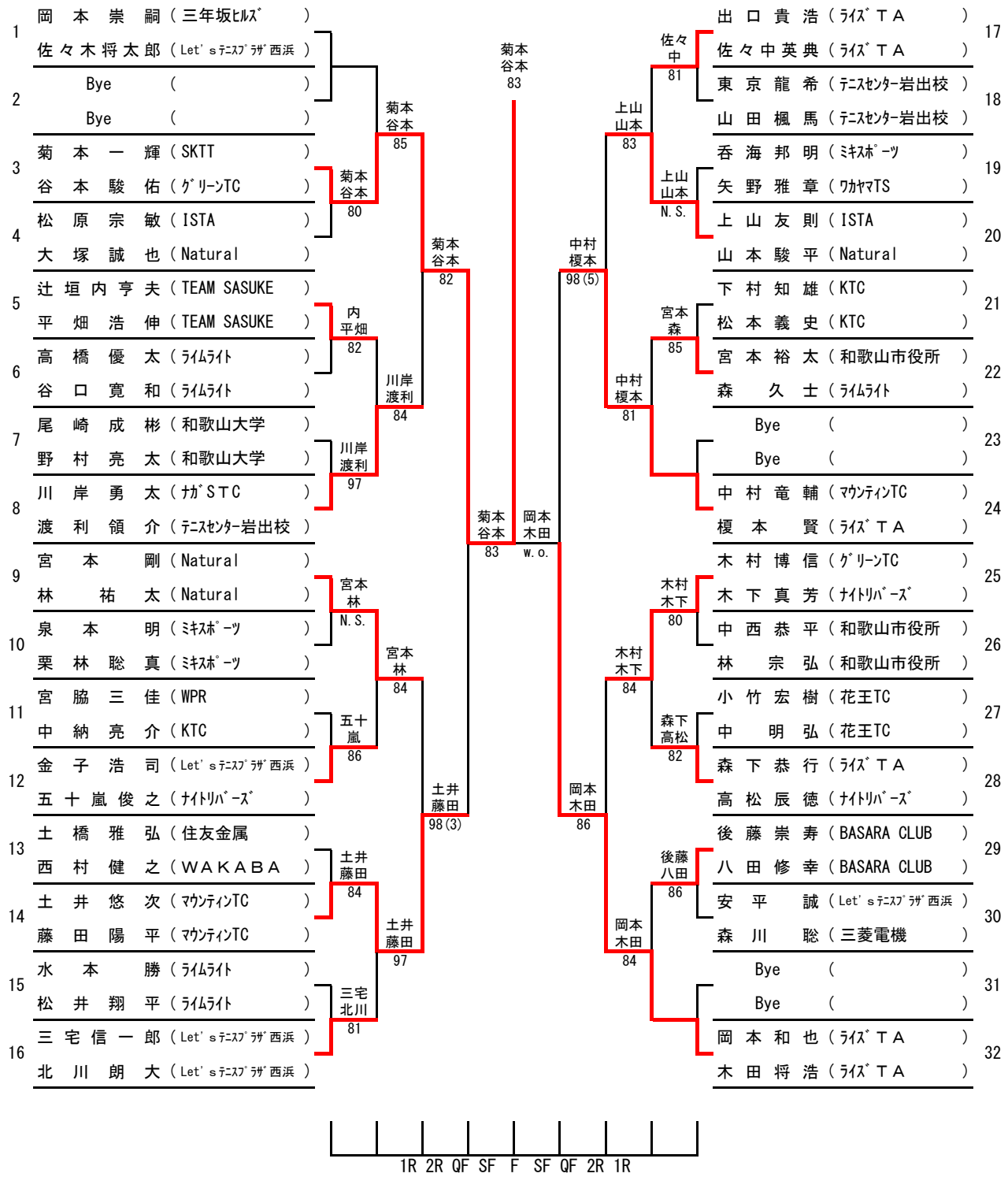
1 岡本崇嗣（三年坂ﾋﾙｽﾞ）
佐々木将太郎（Let's ﾃﾆｽﾌﾟﾗｻﾞ西浜）
2 Bye（）
Bye（）
3 菊本一輝（SKTT）
谷本駿佑（ｸﾞﾘｰﾝTC）
4 松原宗敏（ISTA）
大塚誠也（Natural）
5 辻垣内亨夫（TEAM SASUKE）
平畑浩伸（TEAM SASUKE）
6 高橋優太（ﾗｲﾑﾗｲﾄ）
谷口寛和（ﾗｲﾑﾗｲﾄ）
7 尾崎成彬（和歌山大学）
野村亮太（和歌山大学）
8 川岸勇太（ﾅｶﾞSTC）
渡利領介（ﾃﾆｽｾﾝﾀｰ岩出校）
9 宮本剛（Natural）
林祐太（Natural）
10 泉本明（ﾐｷｽﾎﾟｰﾂ）
栗林聡真（ﾐｷｽﾎﾟｰﾂ）
11 宮脇三佳（WPR）
中納亮介（KTC）
12 金子浩司（Let's ﾃﾆｽﾌﾟﾗｻﾞ西浜）
五十嵐俊之（ﾅｲﾄﾘﾊﾞｰｽﾞ）
13 土橋雅弘（住友金属）
西村健之（ＷＡＫＡＢＡ）
14 土井悠次（ﾏｳﾝﾃｨﾝTC）
藤田陽平（ﾏｳﾝﾃｨﾝTC）
15 水本勝（ﾗｲﾑﾗｲﾄ）
松井翔平（ﾗｲﾑﾗｲﾄ）
16 三宅信一郎（Let's ﾃﾆｽﾌﾟﾗｻﾞ西浜）
北川朗大（Let's ﾃﾆｽﾌﾟﾗｻﾞ西浜）
菊本谷本 80
内平畑 82
川岸渡利 97
宮本林 N.S.
五十嵐 86
土井藤田 84
三宅北川 81
菊本谷本 85
菊本谷本 82
川岸渡利 84
宮本林 84
土井藤田 97
土井藤田 98(3)
菊本谷本 83
菊本谷本 83
岡本木田 w.o.
17 出口貴浩（ﾗｲｽﾞＴＡ）
佐々中英典（ﾗｲｽﾞＴＡ）
18 東京龍希（ﾃﾆｽｾﾝﾀｰ岩出校）
山田楓馬（ﾃﾆｽｾﾝﾀｰ岩出校）
19 呑海邦明（ﾐｷｽﾎﾟｰﾂ）
矢野雅章（ﾜｶﾔﾏTS）
20 上山友則（ISTA）
山本駿平（Natural）
21 下村知雄（KTC）
松本義史（KTC）
22 宮本裕太（和歌山市役所）
森久士（ﾗｲﾑﾗｲﾄ）
23 Bye（）
Bye（）
24 中村竜輔（ﾏｳﾝﾃｨﾝTC）
榎本賢（ﾗｲｽﾞＴＡ）
25 木村博信（ｸﾞﾘｰﾝTC）
木下真芳（ﾅｲﾄﾘﾊﾞｰｽﾞ）
26 中西恭平（和歌山市役所）
林宗弘（和歌山市役所）
27 小竹宏樹（花王TC）
中明弘（花王TC）
28 森下恭行（ﾗｲｽﾞＴＡ）
高松辰徳（ﾅｲﾄﾘﾊﾞｰｽﾞ）
29 後藤崇寿（BASARA CLUB）
八田修幸（BASARA CLUB）
30 安平誠（Let's ﾃﾆｽﾌﾟﾗｻﾞ西浜）
森川聡（三菱電機）
31 Bye（）
Bye（）
32 岡本和也（ﾗｲｽﾞＴＡ）
木田将浩（ﾗｲｽﾞＴＡ）
佐々中 81
上山山本 83
上山山本 N.S.
中村榎本 98(5)
宮本森 85
中村榎本 81
木村木下 80
木村木下 84
森下高松 82
岡本木田 86
後藤八田 86
岡本木田 84
1R 2R QF SF F SF QF 2R 1R