女子ダブルス

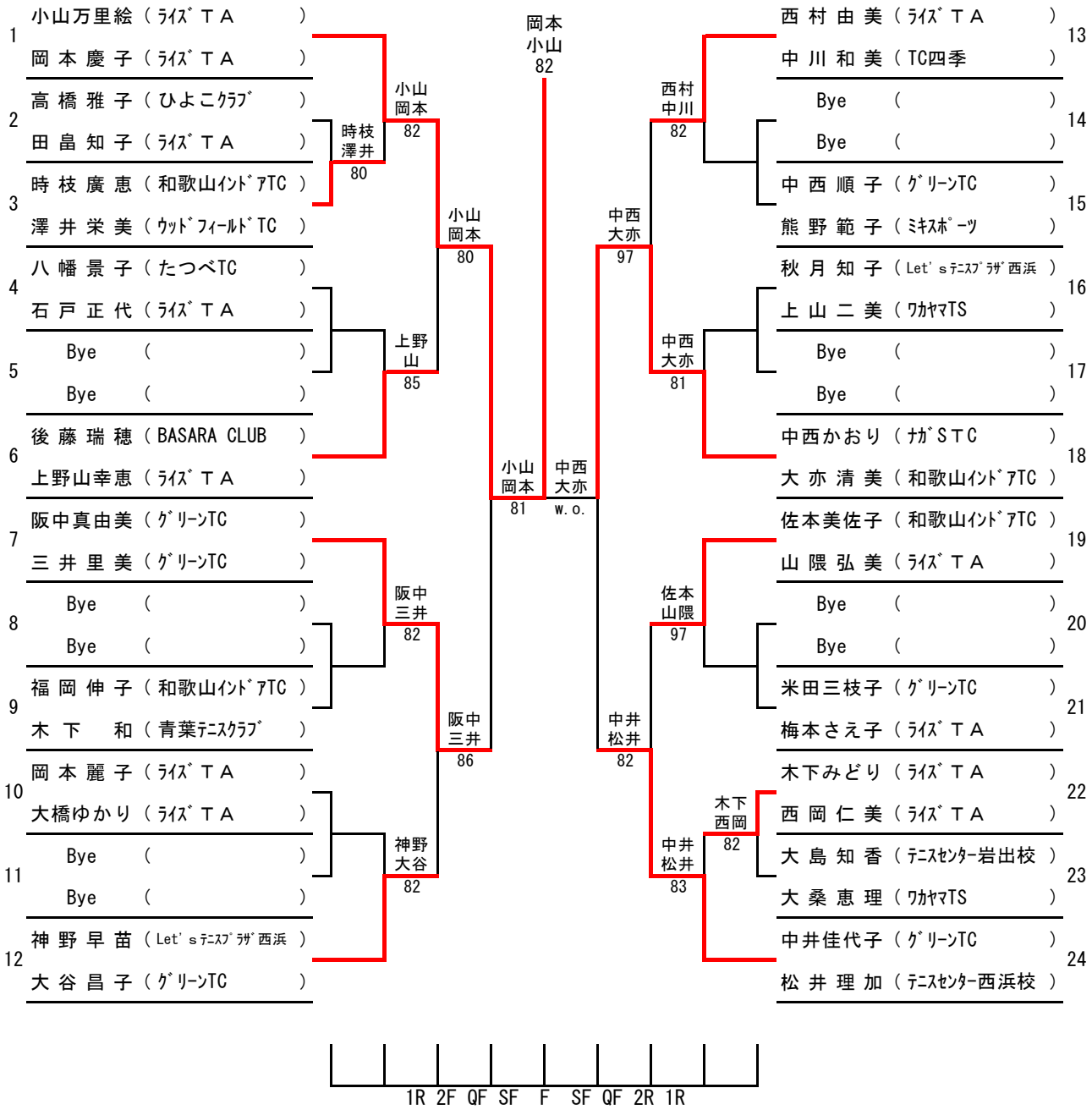
1 小山万里絵（ﾗｲｽﾞＴＡ）
岡本慶子（ﾗｲｽﾞＴＡ）
2 高橋雅子（ひよこｸﾗﾌﾞ）
田畠知子（ﾗｲｽﾞＴＡ）
3 時枝廣恵（和歌山ｲﾝﾄﾞｱTC）
澤井栄美（ｳｯﾄﾞﾌｨｰﾙﾄﾞTC）
4 八幡景子（たつべTC）
石戸正代（ﾗｲｽﾞＴＡ）
5 Bye（）
Bye（）
6 後藤瑞穂（BASARA CLUB）
上野山幸恵（ﾗｲｽﾞＴＡ）
7 阪中真由美（ｸﾞﾘｰﾝTC）
三井里美（ｸﾞﾘｰﾝTC）
8 Bye（）
Bye（）
9 福岡伸子（和歌山ｲﾝﾄﾞｱTC）
木下　和（青葉ﾃﾆｽｸﾗﾌﾞ）
10 岡本麗子（ﾗｲｽﾞＴＡ）
大橋ゆかり（ﾗｲｽﾞＴＡ）
11 Bye（）
Bye（）
12 神野早苗（Let's ﾃﾆｽﾌﾟﾗｻﾞ西浜）
大谷昌子（ｸﾞﾘｰﾝTC）
時枝 澤井 80
小山 岡本 82
上野 山 85
小山 岡本 80
阪中 三井 82
神野 大谷 82
阪中 三井 86
小山 岡本 81
岡本 小山 82
中西 大亦 w.o.
中井 松井 82
中西 大亦 97
西村 中川 82
中西 大亦 81
佐本 山隈 97
木下 西岡 82
中井 松井 83
13 西村由美（ﾗｲｽﾞＴＡ）
中川和美（TC四季）
14 Bye（）
Bye（）
15 中西順子（ｸﾞﾘｰﾝTC）
熊野範子（ﾐｷｽﾎﾟｰﾂ）
16 秋月知子（Let's ﾃﾆｽﾌﾟﾗｻﾞ西浜）
上山二美（ﾜｶﾔﾏTS）
17 Bye（）
Bye（）
18 中西かおり（ﾅｶﾞＳＴＣ）
大亦清美（和歌山ｲﾝﾄﾞｱTC）
19 佐本美佐子（和歌山ｲﾝﾄﾞｱTC）
山隈弘美（ﾗｲｽﾞＴＡ）
20 Bye（）
Bye（）
21 米田三枝子（ｸﾞﾘｰﾝTC）
梅本さえ子（ﾗｲｽﾞＴＡ）
22 木下みどり（ﾗｲｽﾞＴＡ）
西岡仁美（ﾗｲｽﾞＴＡ）
23 大島知香（ﾃﾆｽｾﾝﾀｰ岩出校）
大桑恵理（ﾜｶﾔﾏTS）
24 中井佳代子（ｸﾞﾘｰﾝTC）
松井理加（ﾃﾆｽｾﾝﾀｰ西浜校）
1R 2F QF SF F SF QF 2R 1R