女子シングルス

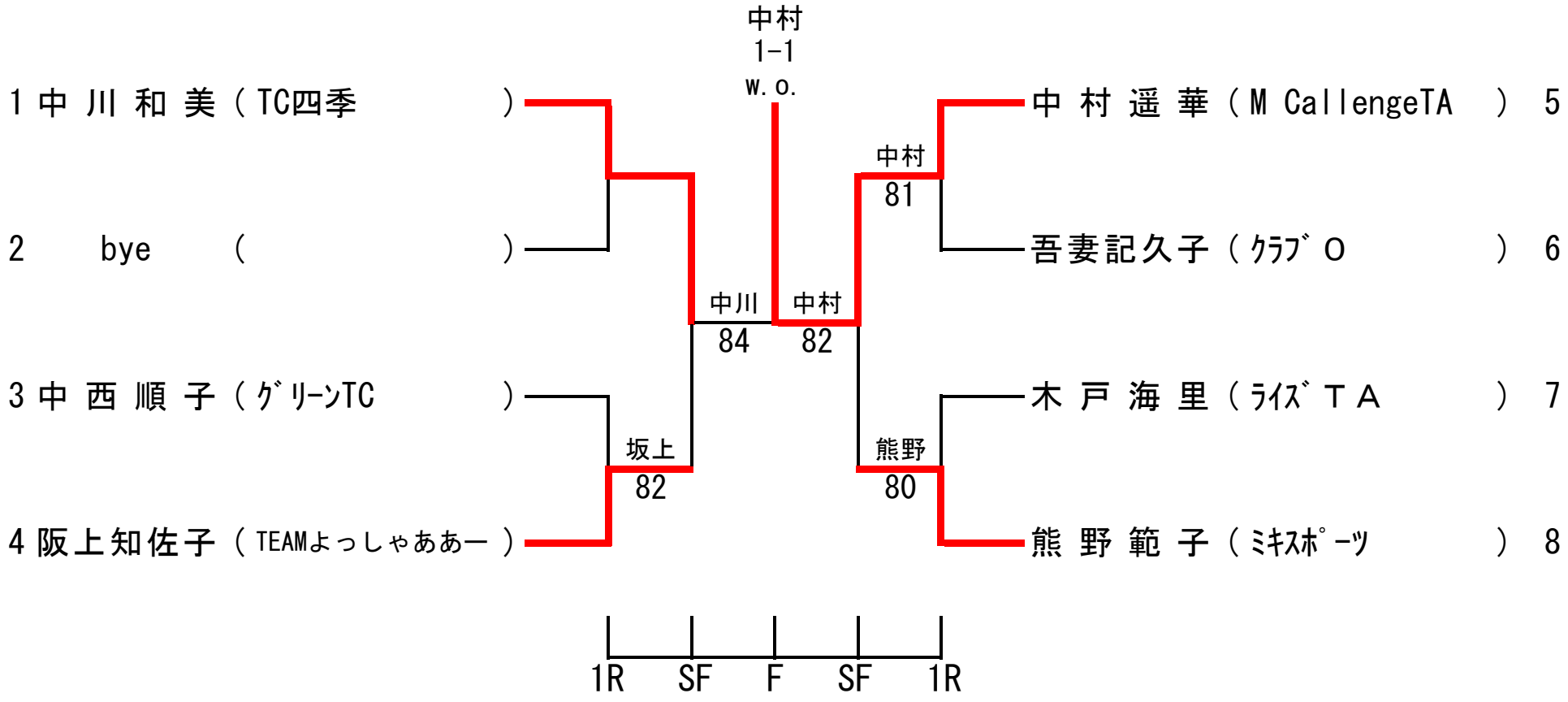
中村
1-1
w.o.
1 中 川 和 美（TC四季 ）
2 bye （ ）
3 中 西 順 子（ｸﾞﾘｰﾝTC ）
4 阪上知佐子（TEAMよっしゃああー ）
中川
84
中村
82
坂上
82
中村
81
熊野
80
中 村 遥 華（M CallengeTA ） 5
吾妻記久子（ｸﾗﾌﾞ O ） 6
木 戸 海 里（ﾗｲｽﾞ ＴＡ ） 7
熊 野 範 子（ﾐｷｽﾎﾟｰﾂ ） 8
1R
SF
F
SF
1R