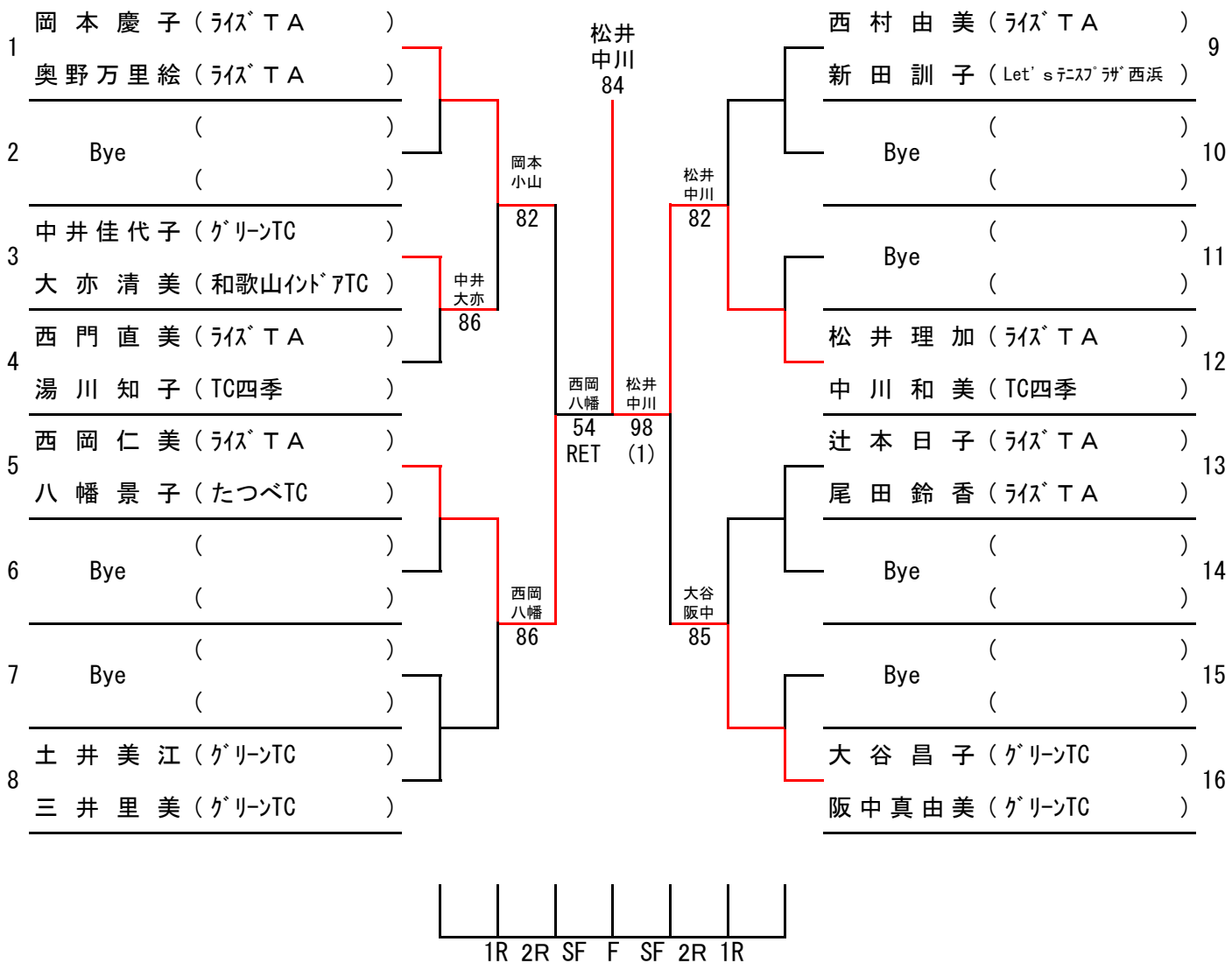一般女子ダブルス本戦トーナメント