小学生２部女子

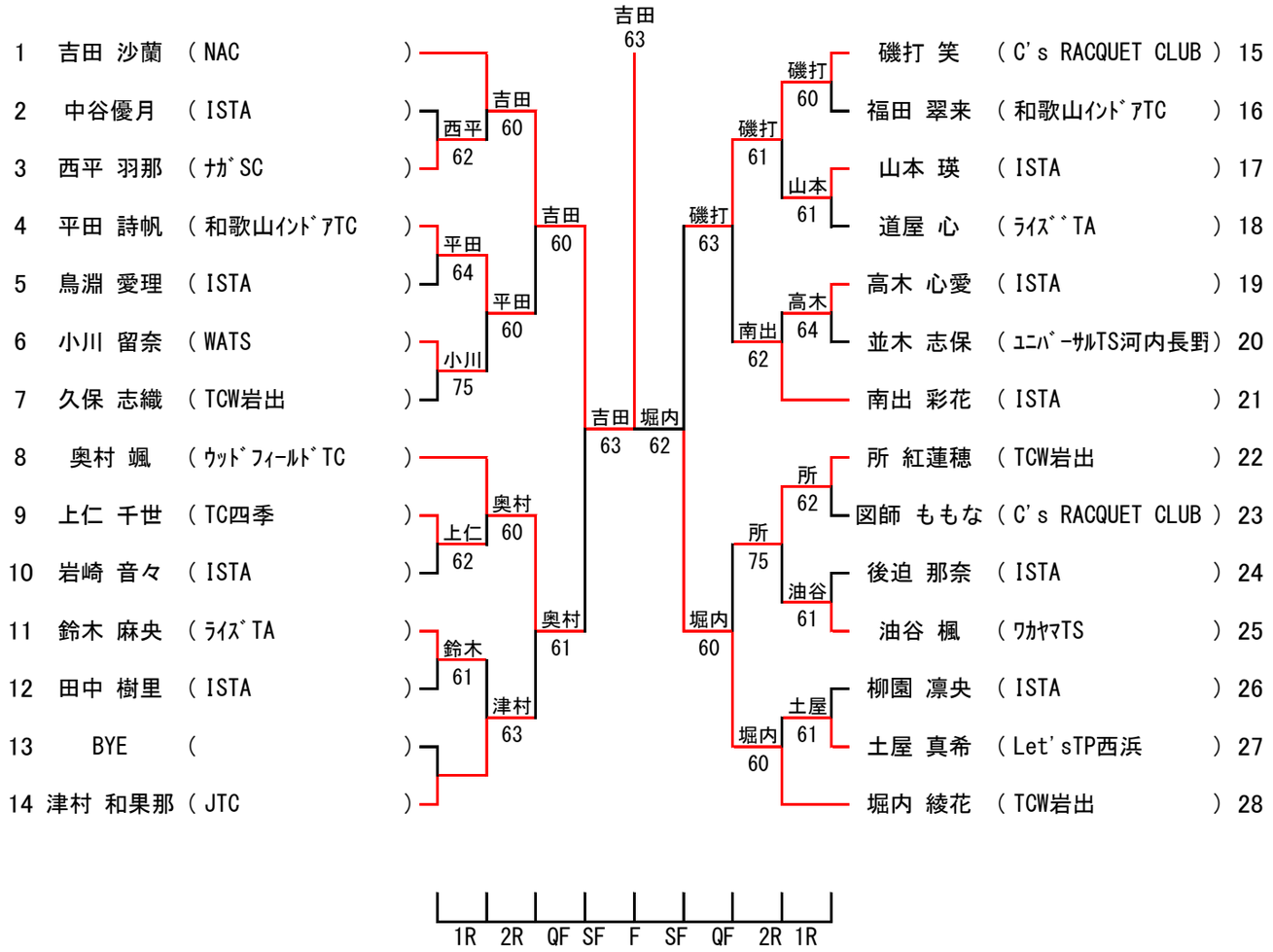
1 吉田 沙蘭 (NAC)
2 中谷優月 (ISTA)
3 西平 羽那 (ﾅｶﾞSC)
4 平田 詩帆 (和歌山ｲﾝﾄﾞｱTC)
5 鳥淵 愛理 (ISTA)
6 小川 留奈 (WATS)
7 久保 志織 (TCW岩出)
8 奥村 颯 (ｳｯﾄﾞﾌｨｰﾙﾄﾞTC)
9 上仁 千世 (TC四季)
10 岩崎 音々 (ISTA)
11 鈴木 麻央 (ﾗｲｽﾞTA)
12 田中 樹里 (ISTA)
13 BYE ( )
14 津村 和果那 (JTC)
西平 62
平田 64
小川 75
上仁 62
鈴木 61
吉田 60
平田 60
奥村 60
津村 63
吉田 60
奥村 61
吉田 63
吉田 63
堀内 62
磨打 63
堀内 60
磨打 61
南出 62
所 75
堀内 60
磨打 60
山本 61
高木 64
所 62
油谷 61
土屋 61
磨打 笑 (C's RACQUET CLUB) 15
福田 翠来 (和歌山ｲﾝﾄﾞｱTC) 16
山本 瑛 (ISTA) 17
道屋 心 (ﾗｲｽﾞTA) 18
高木 心愛 (ISTA) 19
並木 志保 (ﾕﾆﾊﾞｰｻﾙTS河内長野) 20
南出 彩花 (ISTA) 21
所 紅蓮穂 (TCW岩出) 22
図師 ももな (C's RACQUET CLUB) 23
後迫 那奈 (ISTA) 24
油谷 楓 (ﾜｶﾔﾏTS) 25
柳園 凛央 (ISTA) 26
土屋 真希 (Let'sTP西浜) 27
堀内 綾花 (TCW岩出) 28
1R 2R QF SF F SF QF 2R 1R