一般女子ダブルス

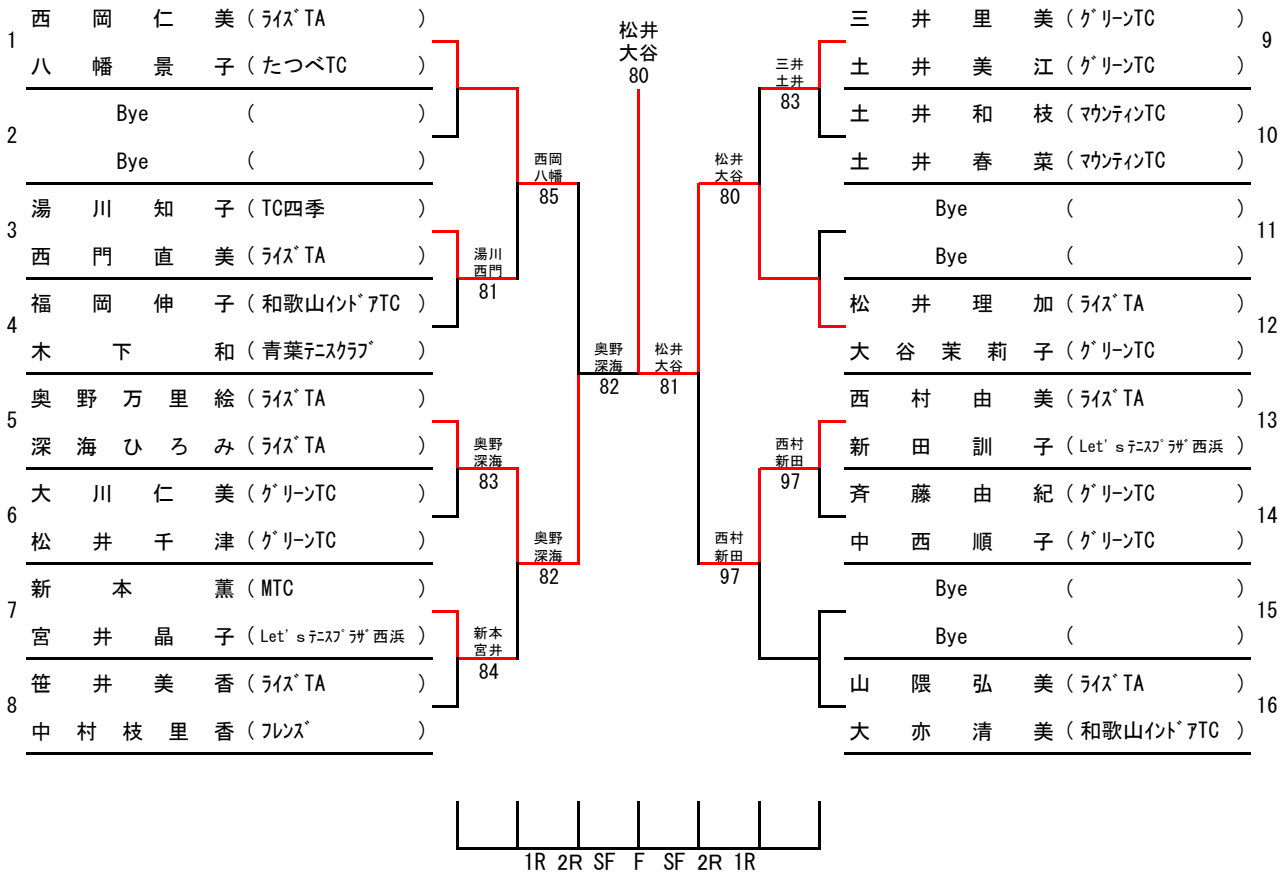
1 西岡 仁美（ﾗｲｽﾞTA）
八幡 景子（たつべTC）
2 Bye（）
Bye（）
3 湯川 知子（TC四季）
西門 直美（ﾗｲｽﾞTA）
4 福岡 伸子（和歌山ｲﾝﾄﾞｱTC）
木下 和（青葉ﾃﾆｽｸﾗﾌﾞ）
5 奥野 万里絵（ﾗｲｽﾞTA）
深海 ひろみ（ﾗｲｽﾞTA）
6 大川 仁美（ｸﾞﾘｰﾝTC）
松井 千津（ｸﾞﾘｰﾝTC）
7 新本 薫（MTC）
宮井 晶子（Let's ﾃﾆｽﾌﾟﾗｻﾞ西浜）
8 笹井 美香（ﾗｲｽﾞTA）
中村枝里 香（ﾌﾚﾝｽﾞ）
湯川 西門 81
奥野 深海 83
新本 宮井 84
西岡 八幡 85
奥野 深海 82
奥野 深海 82
松井 大谷 81
松井 大谷 80
三井 土井 83
松井 大谷 80
西村 新田 97
西村 新田 97
9 三井 里美（ｸﾞﾘｰﾝTC）
土井 美江（ｸﾞﾘｰﾝTC）
10 土井 和枝（ﾏｳﾝﾃｨﾝTC）
土井 春菜（ﾏｳﾝﾃｨﾝTC）
11 Bye（）
Bye（）
12 松井 理加（ﾗｲｽﾞTA）
大谷 茉莉子（ｸﾞﾘｰﾝTC）
13 西村 由美（ﾗｲｽﾞTA）
新田 訓子（Let's ﾃﾆｽﾌﾟﾗｻﾞ西浜）
14 斉藤 由紀（ｸﾞﾘｰﾝTC）
中西 順子（ｸﾞﾘｰﾝTC）
15 Bye（）
Bye（）
16 山隈 弘美（ﾗｲｽﾞTA）
大亦 清美（和歌山ｲﾝﾄﾞｱTC）
1R 2R SF F SF 2R 1R