男子ダブルス

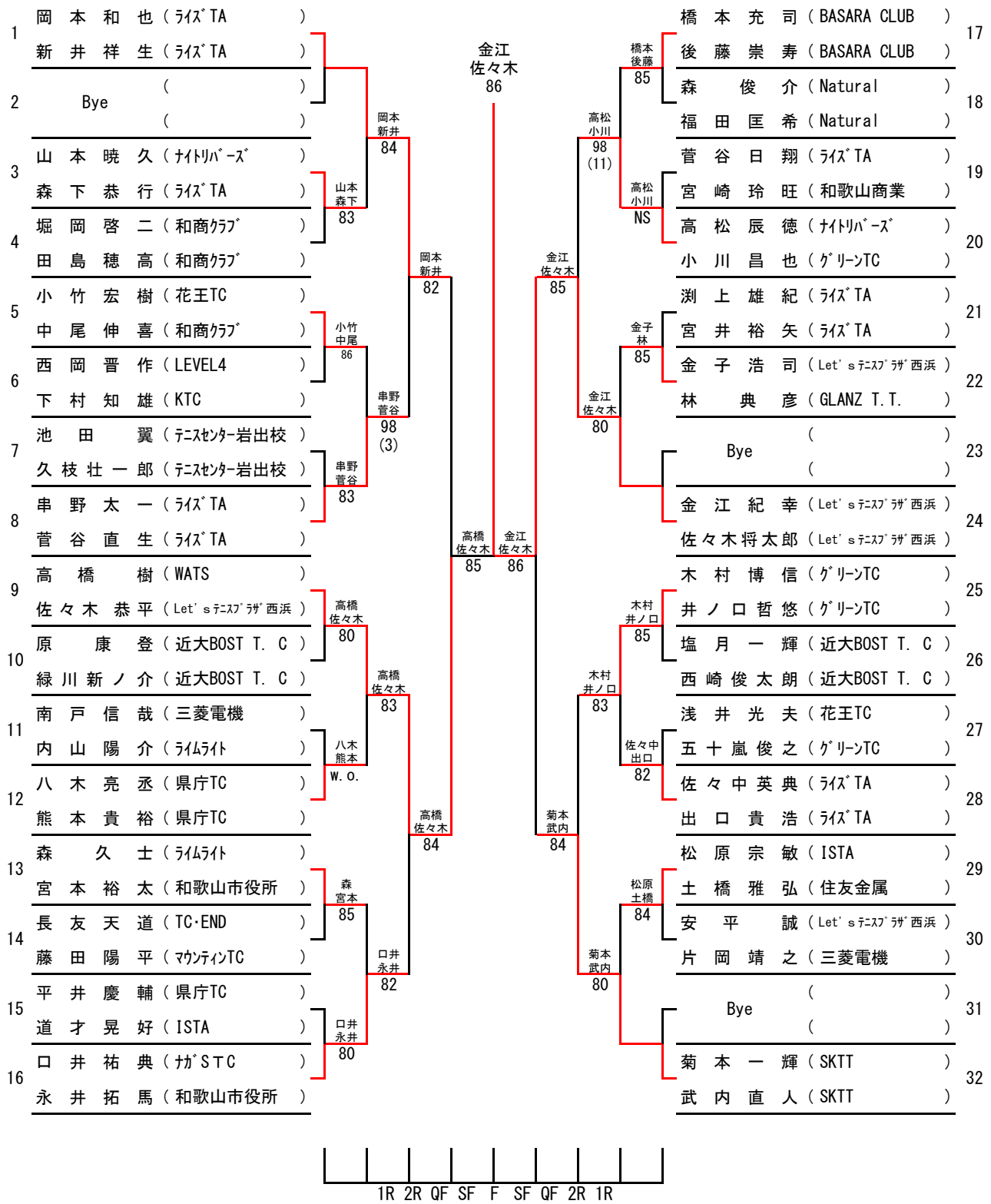
1 岡本和也（ﾗｲｽﾞTA）
新井祥生（ﾗｲｽﾞTA）
2 Bye
3 山本暁久（ﾅｲﾄﾘﾊﾞｰｽﾞ）
森下恭行（ﾗｲｽﾞTA）
4 堀岡啓二（和商ｸﾗﾌﾞ）
田島穂高（和商ｸﾗﾌﾞ）
5 小竹宏樹（花王TC）
中尾伸喜（和商ｸﾗﾌﾞ）
6 西岡晋作（LEVEL4）
下村知雄（KTC）
7 池田翼（ﾃﾆｽｾﾝﾀｰ岩出校）
久枝壮一郎（ﾃﾆｽｾﾝﾀｰ岩出校）
8 串野太一（ﾗｲｽﾞTA）
菅谷直生（ﾗｲｽﾞTA）
9 高橋樹（WATS）
佐々木恭平（Let's ﾃﾆｽｽﾌﾟﾗｻﾞ西浜）
10 原康登（近大BOST T. C）
緑川新ノ介（近大BOST T. C）
11 南戸信哉（三菱電機）
内山陽介（ﾗｲﾑﾗｲﾄ）
12 八木亮丞（県庁TC）
熊本貴裕（県庁TC）
13 森久士（ﾗｲﾑﾗｲﾄ）
宮本裕太（和歌山市役所）
14 長友天道（TC･END）
藤田陽平（ﾏｳﾝﾃｨﾝTC）
15 平井慶輔（県庁TC）
道才晃好（ISTA）
16 口井祐典（ﾅｶﾞＳＴＣ）
永井拓馬（和歌山市役所）
山本 森下 83
小竹 中尾 86
串野 菅谷 83
高橋 佐々木 80
八木 熊本 W. O.
森 宮本 85
口井 永井 80
岡本 新井 84
串野 菅谷 98 (3)
高橋 佐々木 83
口井 永井 82
岡本 新井 82
高橋 佐々木 84
高橋 佐々木 85
金江 佐々木 86
金江 佐々木 86
17 橋本充司（BASARA CLUB）
後藤崇寿（BASARA CLUB）
18 森俊介（Natural）
福田匡希（Natural）
19 菅谷日翔（ﾗｲｽﾞTA）
宮崎玲旺（和歌山商業）
20 高松辰徳（ﾅｲﾄﾘﾊﾞｰｽﾞ）
小川昌也（ｸﾞﾘｰﾝTC）
21 渕上雄紀（ﾗｲｽﾞTA）
宮井裕矢（ﾗｲｽﾞTA）
22 金子浩司（Let's ﾃﾆｽｽﾌﾟﾗｻﾞ西浜）
林典彦（GLANZ T.T.）
23 Bye
24 金江紀幸（Let's ﾃﾆｽｽﾌﾟﾗｻﾞ西浜）
佐々木将太郎（Let's ﾃﾆｽｽﾌﾟﾗｻﾞ西浜）
25 木村博信（ｸﾞﾘｰﾝTC）
井ノ口哲悠（ｸﾞﾘｰﾝTC）
26 塩月一輝（近大BOST T. C）
西崎俊太朗（近大BOST T. C）
27 浅井光夫（花王TC）
五十嵐俊之（ｸﾞﾘｰﾝTC）
28 佐々中英典（ﾗｲｽﾞTA）
出口貴浩（ﾗｲｽﾞTA）
29 松原宗敏（ISTA）
土橋雅弘（住友金属）
30 安平誠（Let's ﾃﾆｽｽﾌﾟﾗｻﾞ西浜）
片岡靖之（三菱電機）
31 Bye
32 菊本一輝（SKTT）
武内直人（SKTT）
橋本 後藤 85
高松 小川 98 (11)
高松 小川 NS
金子 林 85
金江 佐々木 80
金江 佐々木 85
木村 井ノ口 85
佐々中 出口 82
木村 井ノ口 83
松原 土橋 84
菊本 武内 80
菊本 武内 84
1R 2R QF SF F SF QF 2R 1R