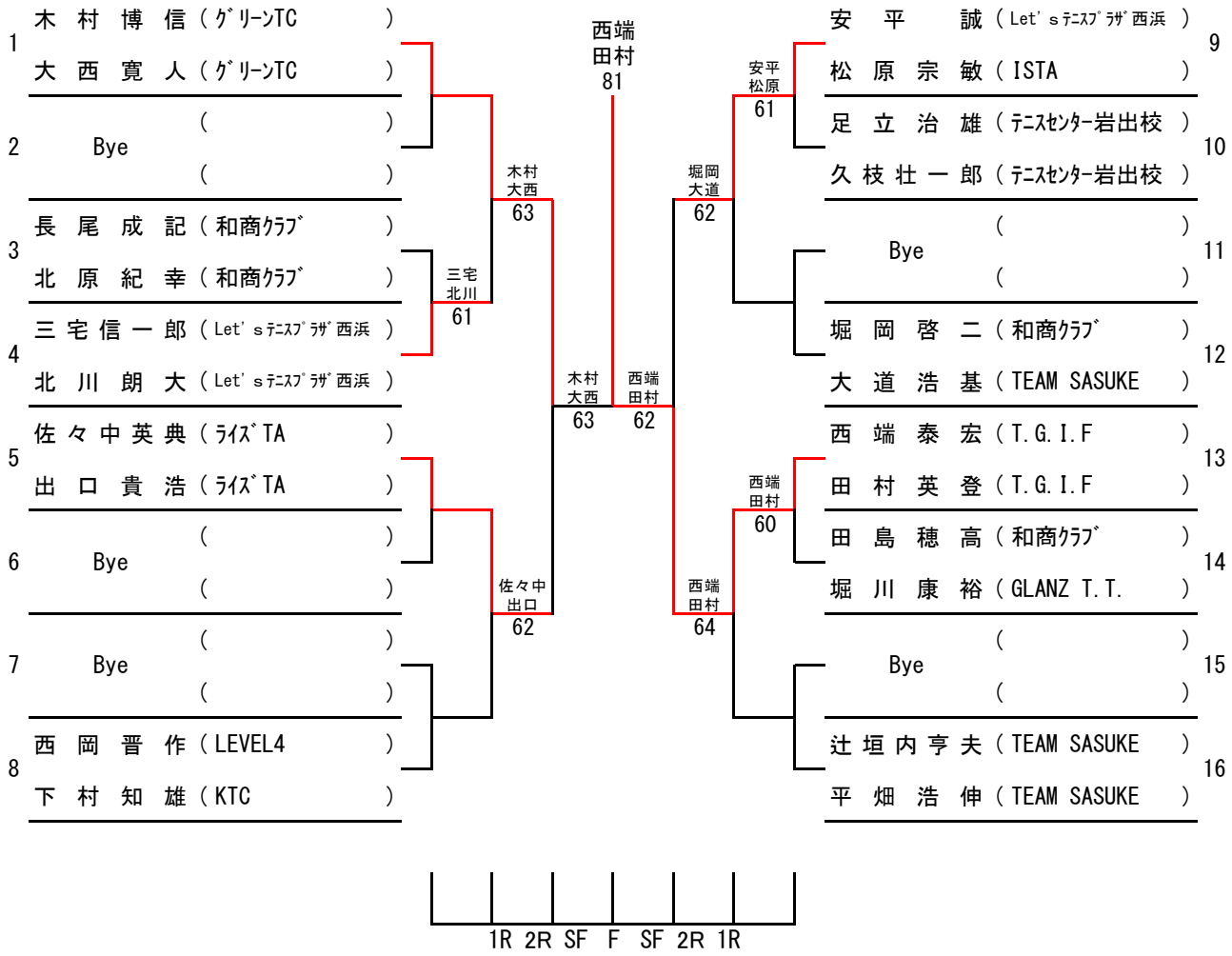４５歳以上男子ダブルス