女子ダブルス

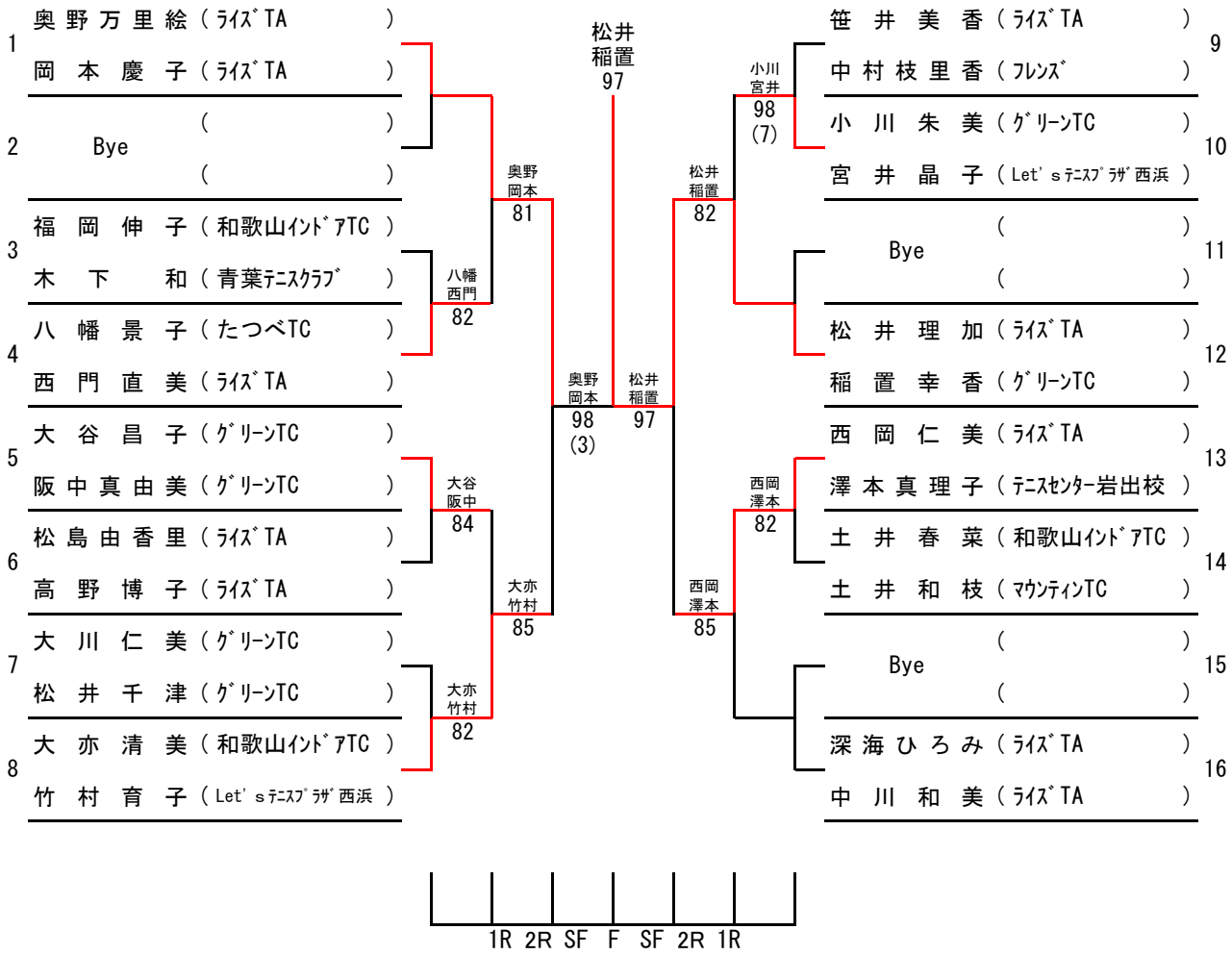
1 奥野万里絵（ﾗｲｽﾞTA）
岡本慶子（ﾗｲｽﾞTA）
2 Bye
3 福岡伸子（和歌山ｲﾝﾄﾞｱTC）
木下和（青葉ﾃﾆｽｸﾗﾌﾞ）
4 八幡景子（たつべTC）
西門直美（ﾗｲｽﾞTA）
5 大谷昌子（ｸﾞﾘｰﾝTC）
阪中真由美（ｸﾞﾘｰﾝTC）
6 松島由香里（ﾗｲｽﾞTA）
高野博子（ﾗｲｽﾞTA）
7 大川仁美（ｸﾞﾘｰﾝTC）
松井千津（ｸﾞﾘｰﾝTC）
8 大亦清美（和歌山ｲﾝﾄﾞｱTC）
竹村育子（Let's ﾃﾆｽﾌﾟﾗｻﾞ西浜）
奥野岡本 81
八幡西門 82
大谷阪中 84
大亦竹村 85
大亦竹村 82
奥野岡本 98 (3)
松井稲置 97
松井稲置 97
9 笹井美香（ﾗｲｽﾞTA）
中村枝里香（ﾌﾚﾝｽﾞ）
10 小川朱美（ｸﾞﾘｰﾝTC）
宮井晶子（Let's ﾃﾆｽﾌﾟﾗｻﾞ西浜）
11 Bye
12 松井理加（ﾗｲｽﾞTA）
稲置幸香（ｸﾞﾘｰﾝTC）
13 西岡仁美（ﾗｲｽﾞTA）
澤本真理子（ﾃﾆｽｾﾝﾀｰ岩出校）
14 土井春菜（和歌山ｲﾝﾄﾞｱTC）
土井和枝（ﾏｳﾝﾃｨﾝTC）
15 Bye
16 深海ひろみ（ﾗｲｽﾞTA）
中川和美（ﾗｲｽﾞTA）
小川宮井 98 (7)
松井稲置 82
西岡澤本 82
西岡澤本 85
1R 2R SF F SF 2R 1R