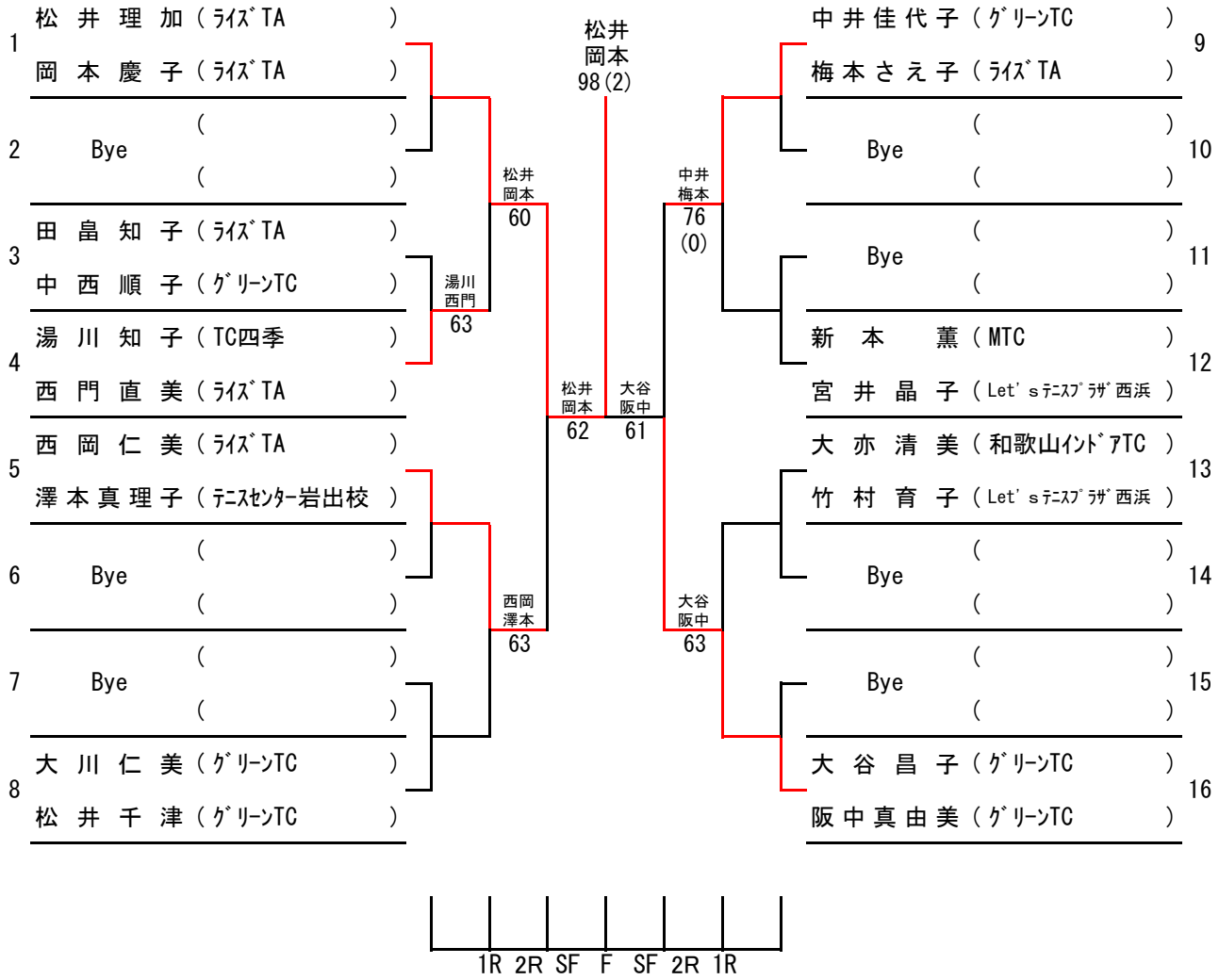45歳以上女子ダブルス