小学生1部男子

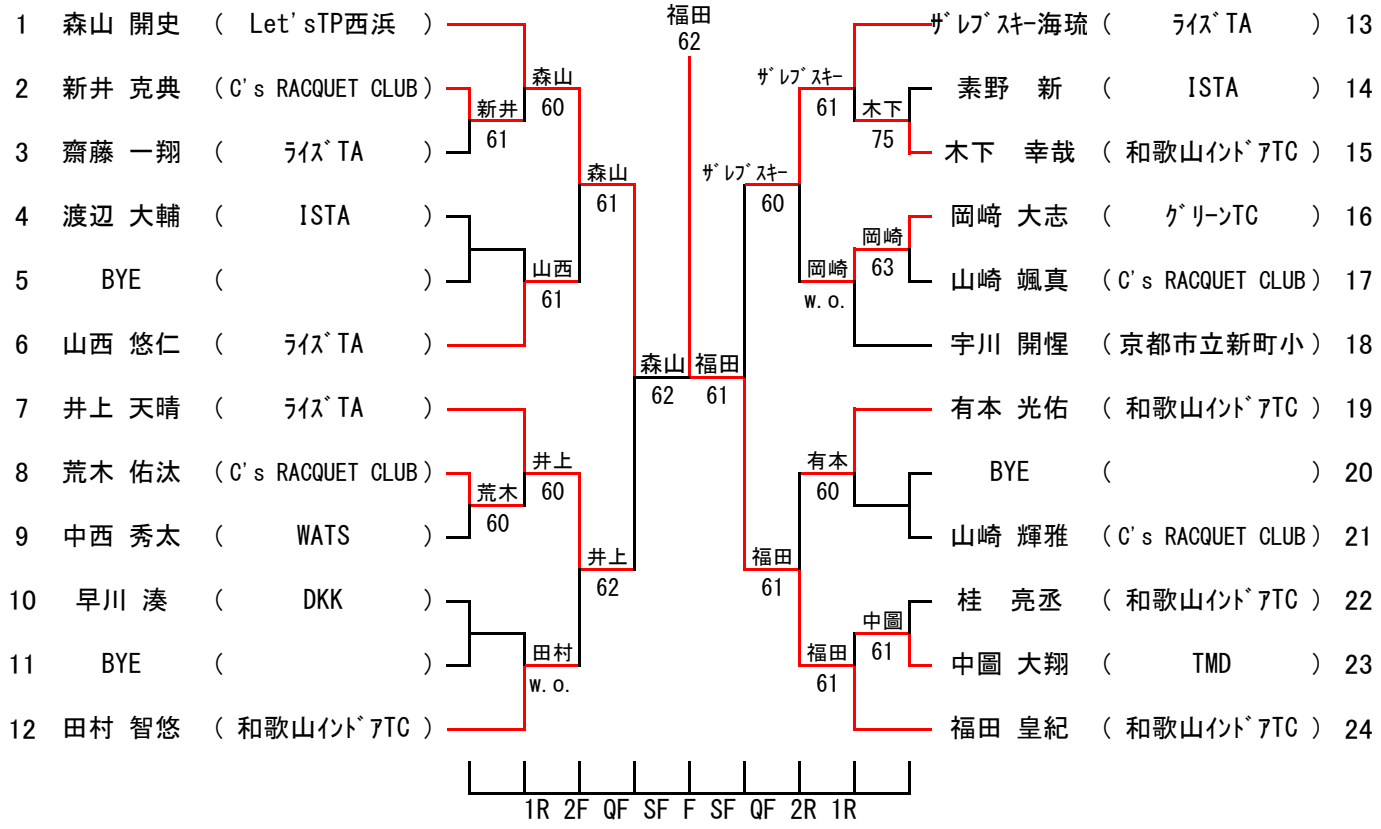
1 森山 開史 (Let'sTP西浜)
2 新井 克典 (C's RACQUET CLUB)
3 齋藤 一翔 (ﾗｲｽﾞTA)
4 渡辺 大輔 (ISTA)
5 BYE ( )
6 山西 悠仁 (ﾗｲｽﾞTA)
7 井上 天晴 (ﾗｲｽﾞTA)
8 荒木 佑汰 (C's RACQUET CLUB)
9 中西 秀太 (WATS)
10 早川 湊 (DKK)
11 BYE ( )
12 田村 智悠 (和歌山ｲﾝﾄﾞｱTC)
新井 61
森山 60
荒木 60
井上 60
山西 61
田村 w.o.
森山 61
井上 62
森山 62
福田 62
福田 61
ｻﾞﾚﾌﾞｽｷｰ 60
福田 61
ｻﾞﾚﾌﾞｽｷｰ 61
岡崎 w.o.
有本 60
福田 61
木下 75
岡崎 63
中圖 61
ｻﾞﾚﾌﾞｽｷｰ海琉 (ﾗｲｽﾞTA) 13
素野 新 (ISTA) 14
木下 幸哉 (和歌山ｲﾝﾄﾞｱTC) 15
岡崎 大志 (ｸﾞﾘｰﾝTC) 16
山崎 颯真 (C's RACQUET CLUB) 17
宇川 開惺 (京都市立新町小) 18
有本 光佑 (和歌山ｲﾝﾄﾞｱTC) 19
BYE ( ) 20
山崎 輝雅 (C's RACQUET CLUB) 21
桂 亮丞 (和歌山ｲﾝﾄﾞｱTC) 22
中圖 大翔 (TMD) 23
福田 皇紀 (和歌山ｲﾝﾄﾞｱTC) 24
1R 2F QF SF F SF QF 2R 1R