一般男子ダブルス

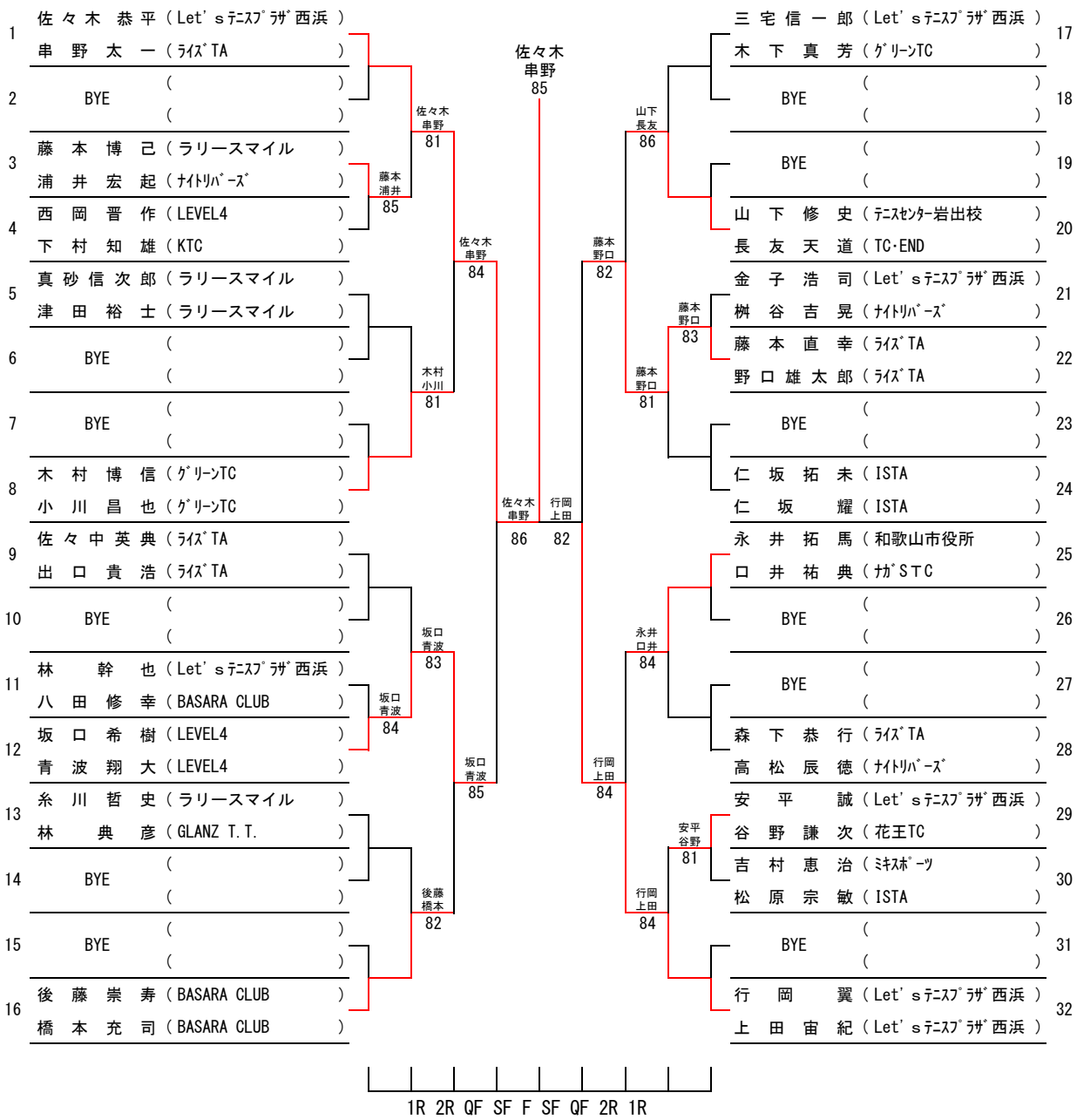
1 佐々木 恭平 (Let's ﾃﾆｽﾌﾟﾗｻﾞ西浜)
串野 太一 (ﾗｲｽﾞTA)
2 BYE
3 藤本 博己 (ラリースマイル)
浦井 宏起 (ﾅｲﾄﾘﾊﾞｰｽﾞ)
4 西岡 晋作 (LEVEL4)
下村 知雄 (KTC)
5 真砂 信次郎 (ラリースマイル)
津田 裕士 (ラリースマイル)
6 BYE
7 BYE
8 木村 博信 (ｸﾞﾘｰﾝTC)
小川 昌也 (ｸﾞﾘｰﾝTC)
9 佐々中 英典 (ﾗｲｽﾞTA)
出口 貴浩 (ﾗｲｽﾞTA)
10 BYE
11 林 幹也 (Let's ﾃﾆｽﾌﾟﾗｻﾞ西浜)
八田 修幸 (BASARA CLUB)
12 坂口 希樹 (LEVEL4)
青波 翔大 (LEVEL4)
13 糸川 哲史 (ラリースマイル)
林 典彦 (GLANZ T.T.)
14 BYE
15 BYE
16 後藤 崇寿 (BASARA CLUB)
橋本 充司 (BASARA CLUB)
17 三宅 信一郎 (Let's ﾃﾆｽﾌﾟﾗｻﾞ西浜)
木下 真芳 (ｸﾞﾘｰﾝTC)
18 BYE
19 BYE
20 山下 修史 (ﾃﾆｽｾﾝﾀｰ岩出校)
長友 天道 (TC･END)
21 金子 浩司 (Let's ﾃﾆｽﾌﾟﾗｻﾞ西浜)
桝谷 吉晃 (ﾅｲﾄﾘﾊﾞｰｽﾞ)
22 藤本 直幸 (ﾗｲｽﾞTA)
野口 雄太郎 (ﾗｲｽﾞTA)
23 BYE
24 仁坂 拓未 (ISTA)
仁坂 耀 (ISTA)
25 永井 拓馬 (和歌山市役所)
口井 祐典 (ﾅｶﾞSTC)
26 BYE
27 BYE
28 森下 恭行 (ﾗｲｽﾞTA)
高松 辰徳 (ﾅｲﾄﾘﾊﾞｰｽﾞ)
29 安平 誠 (Let's ﾃﾆｽﾌﾟﾗｻﾞ西浜)
谷野 謙次 (花王TC)
30 吉村 恵治 (ﾐｷｽﾎﾟｰﾂ)
松原 宗敏 (ISTA)
31 BYE
32 行岡 翼 (Let's ﾃﾆｽﾌﾟﾗｻﾞ西浜)
上田 宙紀 (Let's ﾃﾆｽﾌﾟﾗｻﾞ西浜)
佐々木 串野 85
佐々木 串野 81
藤本 浦井 85
佐々木 串野 84
木村 小川 81
佐々木 串野 86
行岡 上田 82
坂口 青波 83
坂口 青波 84
坂口 青波 85
後藤 橋本 82
藤本 野口 82
山下 長友 86
藤本 野口 83
藤本 野口 81
永井 口井 84
行岡 上田 84
安平 谷野 81
行岡 上田 84
1R 2R QF SF F SF QF 2R 1R