一般男子シングルス

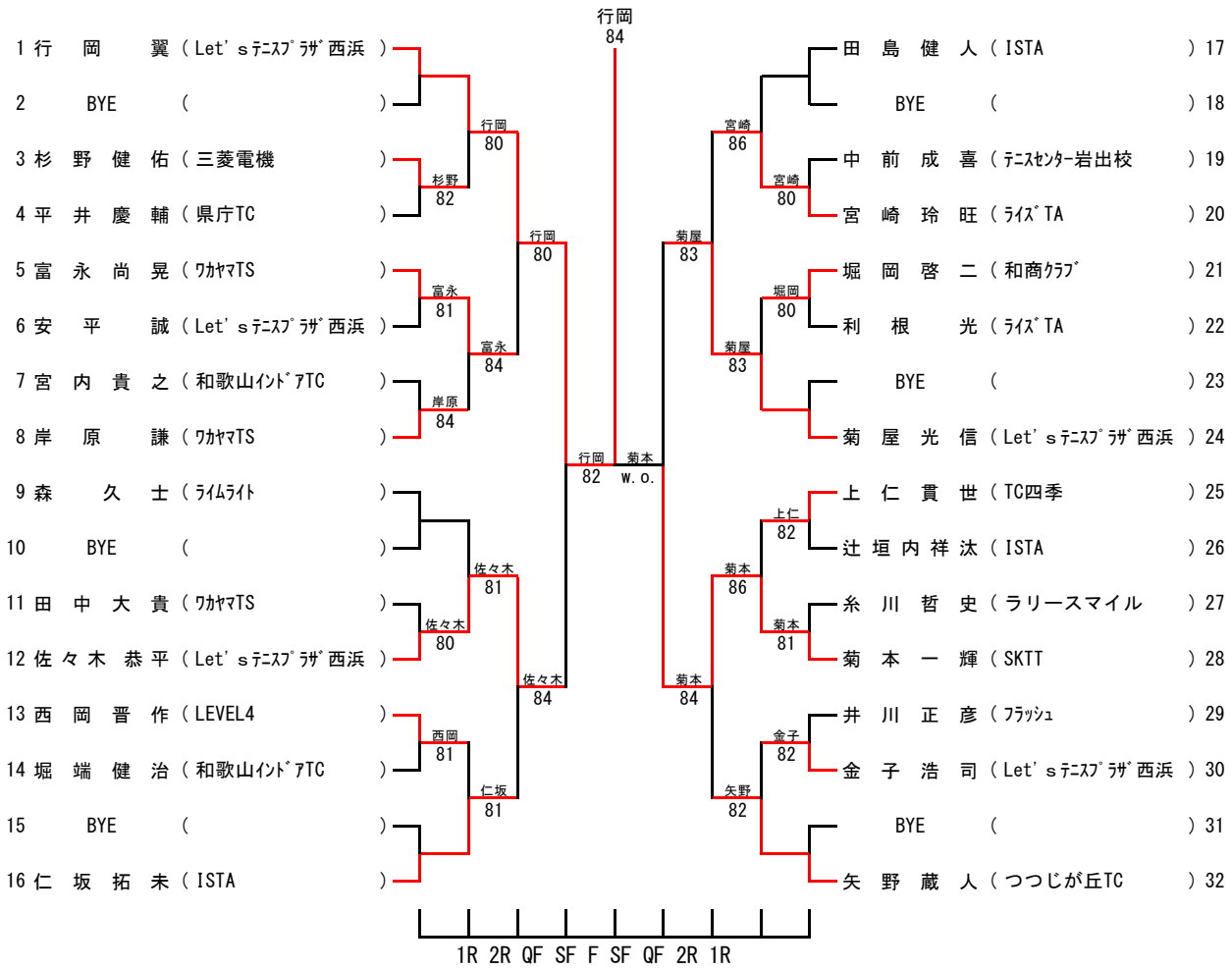
1 行 岡 翼 (Let's ﾃﾆｽﾌﾟﾗｻﾞ西浜)
2 BYE ( )
3 杉 野 健 佑 (三菱電機)
4 平 井 慶 輔 (県庁TC)
5 富 永 尚 晃 (ﾜｶﾔﾏTS)
6 安 平 誠 (Let's ﾃﾆｽﾌﾟﾗｻﾞ西浜)
7 宮 内 貴 之 (和歌山ｲﾝﾄﾞｱTC)
8 岸 原 謙 (ﾜｶﾔﾏTS)
9 森 久 士 (ﾗｲﾑﾗｲﾄ)
10 BYE ( )
11 田 中 大 貴 (ﾜｶﾔﾏTS)
12 佐 々 木 恭 平 (Let's ﾃﾆｽﾌﾟﾗｻﾞ西浜)
13 西 岡 晋 作 (LEVEL4)
14 堀 端 健 治 (和歌山ｲﾝﾄﾞｱTC)
15 BYE ( )
16 仁 坂 拓 未 (ISTA)
行岡 82
行岡 80
杉野 82
富永 81
富永 84
岸原 84
行岡 80
佐々木 81
佐々木 80
佐々木 84
西岡 81
仁坂 81
行岡 82
菊本 w.o.
菊屋 83
菊本 84
宮崎 86
宮崎 80
菊屋 83
堀岡 80
上仁 82
菊本 86
菊本 81
金子 82
矢野 82
田 島 健 人 (ISTA) 17
BYE ( ) 18
中 前 成 喜 (ﾃﾆｽｾﾝﾀｰ岩出校) 19
宮 崎 玲 旺 (ﾗｲｽﾞTA) 20
堀 岡 啓 二 (和商ｸﾗﾌﾞ) 21
利 根 光 (ﾗｲｽﾞTA) 22
BYE ( ) 23
菊 屋 光 信 (Let's ﾃﾆｽﾌﾟﾗｻﾞ西浜) 24
上 仁 貴 世 (TC四季) 25
辻 垣 内 祥 汰 (ISTA) 26
糸 川 哲 史 (ラリースマイル) 27
菊 本 一 輝 (SKTT) 28
井 川 正 彦 (ﾌﾗｯｼｭ) 29
金 子 浩 司 (Let's ﾃﾆｽﾌﾟﾗｻﾞ西浜) 30
BYE ( ) 31
矢 野 蔵 人 (つつじが丘TC) 32
1R 2R QF SF F SF QF 2R 1R