中学生男子

1	大西 寛太郎	(	ｸﾞﾘｰﾝTC)
2	BYE	(	)
3	津田 悠	(	TMD)
4	別府 樹	(	開智中)
5	赤松 建呂	(	TMD)
6	橋本 直哉	(	開智中)
7	小畑 優雅	(	近附和中)
8	西村 裕貴	(	和歌山ｲﾝﾄﾞｱTC)
9	石田 和暉	(	開智中)
10	BYE	(	)
11	田中 大翔	(	TMD)
12	阿部 真央	(	WATS)
13	桂 亮丞	(	ISTA)
14	松岡 遼	(	TCW岩出)
15	BYE	(	)
16	西永 慶太郎	(	近附和中)
17	宮川 陽南太	(	TMD)
18	BYE	(	)
19	田倉 佑雅	(	近附和中)
20	有本 光佑	(	ISTA)
21	尾高 彰啓	(	ACE TC)
22	松川 翔	(	星田ﾃﾆｽｸﾗﾌﾞ)
23	BYE	(	)
24	片桐 悠豊	(	TMD)
25	森 壮汰朗	(	和歌山ｲﾝﾄﾞｱTC)
26	BYE	(	)
27	中圖 大翔	(	TMD)
28	素野 新	(	ISTA)
29	岡崎 大志	(	ｸﾞﾘｰﾝTC)
30	津村 悠晴	(	近附和中)
31	BYE	(	)
32	福田 皇紀	(	TMD)
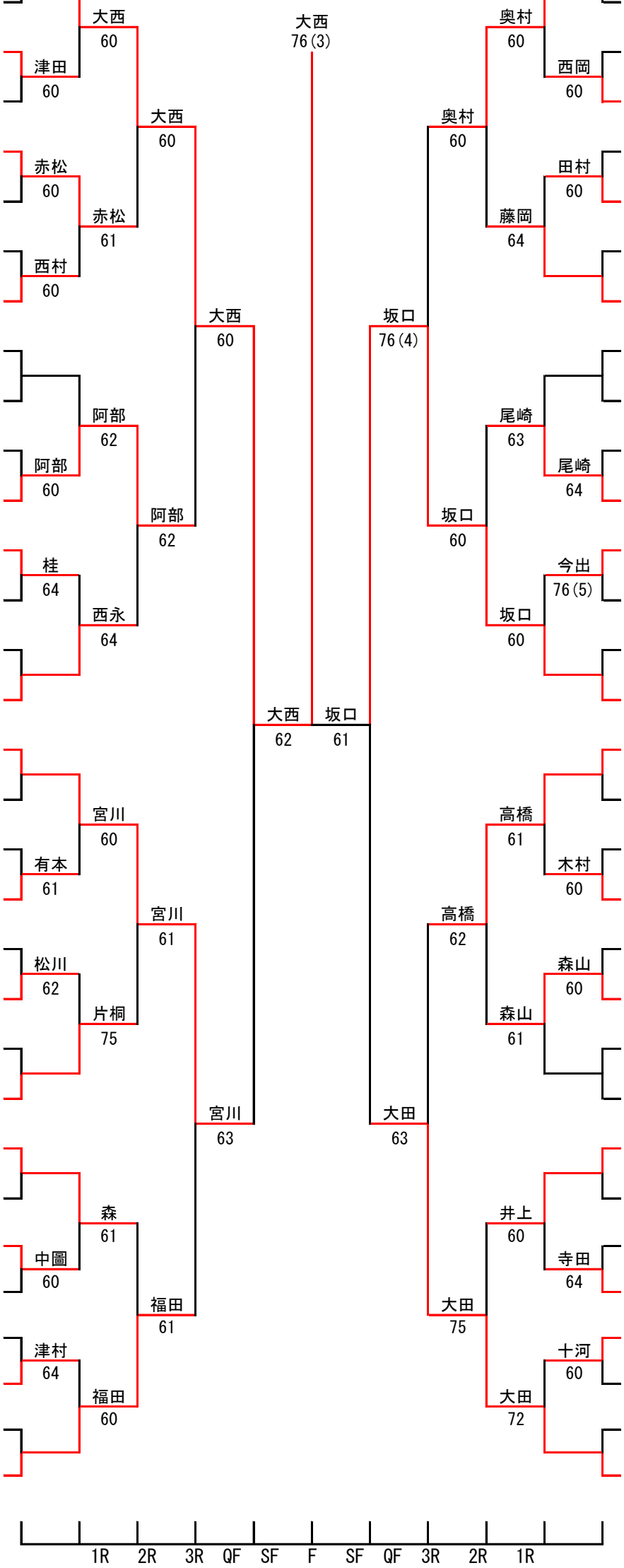
33	奥村 惺	(	LTC美原庭球塾)
34	BYE	(	)
35	下吉 拓実	(	和歌山ｲﾝﾄﾞｱTC)
36	西岡 央晴	(	近附和中)
37	内田 鷹晴	(	開智中)
38	田村 智悠	(	和歌山ｲﾝﾄﾞｱTC)
39	BYE	(	)
40	藤岡 穂	(	ISTA)
41	森澤 恒太	(	開智中)
42	BYE	(	)
43	福原 滉太	(	近附和中)
44	尾崎 恵叶	(	開智中)
45	今出 哲平	(	ACE TC)
46	笠野 喬希	(	近附和中)
47	BYE	(	)
48	坂口 侑来	(	WATS)
49	高橋 壮太	(	ｸﾞﾘｰﾝTC)
50	BYE	(	)
51	尾崎 航	(	和歌山ｲﾝﾄﾞｱTC)
52	木村 幸平	(	ｳｯﾄﾞﾌｨｰﾙﾄﾞTC)
53	ザレブスキー海琉	(	ﾗｲｽﾞTA)
54	森山 開史	(	近附和中)
55	BYE	(	)
56	小南 樹生	(	開智中)
57	井上 天晴	(	ﾗｲｽﾞTA)
58	BYE	(	)
59	渡辺 大輔	(	ISTA)
60	寺田 遙也	(	近附和中)
61	十河 智輝	(	ﾜｶﾔﾏTS)
62	根田 拓実	(	開智中)
63	BYE	(	)
64	大田 雅之	(	橋本かつらぎ)